MAUNFELD

ТЕХНИЧЕСКИЙ ПАСПОРТ И РУКОВОДСТВО ПО ЭКСПЛУАТАЦИИ

ГАЗОВОЙ ВАРОЧНОЙ ПАНЕЛИ, тип: EGHG, EGHS, EGHE

EGHG.32.1CB/G
EGHG.32.1EB/G
EGHG.32.1CW/G
EGHG.32.1CBG/G
EGHG.32.2CB/G
EGHG.32.2CW/G
EGHG.32.3CB/G
EGHG.32.3CW/G
EGHG.32.3CBGI/G
EGHG.31.33CB/G
EGHS.32.3ESD/G
EGHS.32.3ES/G
EGHS.32.3ES
EGHS.32.3ESL
EGHS.32.3ESL/G
EGHE.32.3EB/G
EGHE.32.3EW/G
EGHG.31.33XX/X
EGHG.32.1XX/X
EGHG.32.1XXX/X
EGHG.32.2XX/X
EGHG.32.3XX/X
EGHG.32.3XXXX/X
EGHS.32.3XX/X
EGHS.32.3XX
EGHE.32.3XX/X
EGHS.32.3XXX/X







RU
KZ

Ver. 05k

МЕНЯЕМ ЖИЗНЬ ВОКРУГ

MAUNFELD

БЛАГОДАРИМ ВАС

за доверие и поздравляем с приобретением нового прибора.
Для более удобного и простого пользования прибором мы подготовили подробную инструкцию по эксплуатации. Она поможет вам быстрее познакомиться с новым прибором.
Данное руководство содержит важную информацию по безопасной установке, использованию вашего прибора и уходу за ним, а также необходимые предупреждения, которые позволят вам извлечь максимальную пользу из изделия.
Храните данное руководство в надежном и удобном месте с тем, чтобы пользоваться им при необходимости.
Инструкцию по эксплуатации Вы можете
найти на нашем сайте: **www.maunfeld.ru**

ТЕХНИКАЛЫҚ ДЕРЕКТЕР ПАРАҒЫ ЖӘНЕ ПАЙДАЛАНУ НҰСҚАУЛЫҒЫГАЗ ПЛИТКАСЫ, түрі: EGHG, EGHS, EGHE, моделі:
EGHG.32.1CB/G, EGHG.32.1EB/G, EGHG.32.1CW/G, EGHG.32.1CBG/G, EGHG.32.2CB/G, EGHG.32.2CW/G, EGHG.32.3CB/G, EGHG.32.3CW/G, EGHG.32.3CBGI/G, EGHG.31.33CB/G, EGHS.32.3ESD/G, EGHS.32.3ES/G, EGHS.32.3ES, EGHS.32.3ESL, EGHS.32.3ESL/G, EGHE.32.3EB/G, EGHE.32.3EW/G

СІЗГЕ АЛҒЫС АЙТАМЫЗ:

сенім білдіргеніңіз үшін және жаңа аспапты сатып алуыңызбен құттықтаймыз.
Аспапты пайдалану ыңғайлы және қарапайым болу үшін, біз оны пайдаланудың егжей-тегжей нұсқаулығын дайындадық. Ол сізге жаңа аспаппен тезірек танысуға көмектеседі.
Бұл нұсқаулықта аспапты қауіпсіз орнату, пайдалану және оған күтім жасау туралы маңызды ақпарат, сондай-ақ өнімнен барынша пайда алуға мүмкіндік беретін қажетті ескертулер бар.
Бұл нұсқаулықты қажеттілігіне қарай пайдалану үшін, оны сенімді және ыңғайлы орында сақтаңыз.
Пайдалану нұсқаулығын біздің сайттан таба аласыз:
www.maunfeld.ru / www.maunfeld.kz

МЕНЯЕМ ЖИЗНЬ ВОКРУГ

СОДЕРЖАНИЕ / МАЗМҰН

RU

МЕРЫ БЕЗОПАСНОСТИ 3

ТЕХНИЧЕСКИЕ ХАРАКТЕРИСТИКИ 6
ДАННЫЕ ПО ЭНЕРГОПОТРЕБЛЕНИЮ 6

ПОДГОТОВКА К УСТАНОВКЕ 7
МОНТАЖ ВАРОЧНОЙ ПОВЕРХНОСТИ 7
ПОДКЛЮЧЕНИЕ К СИСТЕМЕ ГАЗОСНАБЖЕНИЯ 8
НАСТРОЙКА ПОД РАЗЛИЧНЫЕ ТИПЫ ГАЗА 11
ТРЕБОВАНИЯ К ВЕНТИЛЯЦИИ ПОМЕЩЕНИЯ 12
ПОДКЛЮЧЕНИЕ К ЭЛЕКТРИЧЕСКОЙ СЕТИ 13

УПРАВЛЕНИЕ ГАЗОВОЙ ВАРОЧНОЙ ПОВЕРХНОСТЬЮ 14
ВЫБОР ПОСУДЫ 16

ЧИСТКА ПРИБОРА 18
УСТРАНЕНИЕ НЕИСПРАВНОСТЕЙ 19
ХРАНЕНИЕ И ТРАНСПОРТИРОВКА 20
УТИЛИЗАЦИЯ 20
СЕРВИСНОЕ ОБСЛУЖИВАНИЕ 39

ИНФОРМАЦИЯ ОТ ПРОИЗВОДИТЕЛЯ 42

МЕРЫ БЕЗОПАСНОСТИ
ОПИСАНИЕ ПРИБОРА
УСТАНОВКА ПРИБОРА
ЭКСПЛУАТАЦИЯ ПРИБОРА
УХОД И ОБСЛУЖИВАНИЕ
ИНФОРМАЦИЯ ОТ ПРОИЗВОДИТЕЛЯ

KZ

ҚАУІПСІЗДІК ШАРАЛАРЫ 21

ТЕХНИКАЛЫҚ СИПАТТАМАЛАРЫ 24
ЭЛЕКТР ТҰТЫНУ ДЕРЕКТЕРІ 24

ОРНАТУҒА ДАЙЫНДЫҚ 25
ПІСІРУ БЕТІН МОНТАЖДАУ 25
ГАЗБЕН ЖАБДЫҚТАУ ЖҮЙЕСІНЕ ҚОСУ 26
ТҮРЛІ ГАЗ ТИПТЕРІНЕ БАПТАУ 29
БӨЛМЕНІ ЖЕЛДЕТУ ТАЛАПТАРЫ 30
ЭЛЕКТР ЖЕЛІСІНЕ ҚОСЫЛУ 31

ГАЗ ПІСІРУ БЕТІН БАСҚАРУ 32
ЫДЫСТЫ ТАҢДАУ 34

АСПАПТЫ ТАЗАЛАУ 36
АҚАУЛЫҚТАРДЫ ЖОЮ 37
САҚТАУ ЖӘНЕ ТАСЫМАЛДАУ 38
КӘДЕГЕ ЖАРАТУ 38
СЕРВИСТІК ҚЫЗМЕТ КӨРСЕТУ 39

ӨНДІРУШІДЕН АҚПАРАТ 42

ҚАУІПСІЗДІК ШАРАЛАРЫ
АСПАПТЫҢ СИПАТТАМАСЫ
АСПАПТЫ ОРНАТУ
АСПАПТЫ ПАЙДАЛАНУ
КҮТІМ ЖӘНЕ ҚЫЗМЕТ КӨРСЕТУ
ӨНДІРУШІДЕН АҚПАРАТ

MAUNFELD

RU

МЕРЫ БЕЗОПАСНОСТИ

Внимательно ознакомьтесь с инструкцией по эксплуатации и сохраните её для дальнейшего использования!

Данный прибор был протестирован и сертифицирован в соответствии со всеми действующими стандартами по электрической части и стандартами безопасности.

ОБЩИЕ МЕРЫ БЕЗОПАСНОСТИ

- Не устанавливайте и не подключайте прибор, имеющий повреждения.
- Следуйте приложенным к прибору инструкциям по его установке.
- Обеспечьте наличие минимально допустимых зазоров между соседними приборами и предметами мебели.
- В случае установки прибора над выдвижными ящиками убедитесь, что между днищем прибора и верхним ящиком имеется достаточное для вентиляции пространство.
- Вставляйте вилку сетевого кабеля в розетку только по окончании установки прибора. Убедитесь, что после установки прибора к вилке электропитания имеется свободный доступ.
- Не подключайте прибор к розетке электропитания, если она плохо закреплена или если вилка неплотно входит в розетку.
- Для отключения прибора от электросети не тяните за кабель электропитания. Всегда беритесь за саму вилку.
- Следует использовать подходящие размыкающие устройства: предохранительные автоматические выключатели, плавкие предохранители (резьбовые плавкие предохранители следует выкручивать из гнезда), автоматы защиты от тока утечки и пускатели.
- Прибор должен быть подключен к электросети через устройство для изоляции, позволяющее отсоединять от сети все контакты. Устройство для изоляции должно обеспечивать зазор между разомкнутыми контактами не менее 3 мм.
- Все подключения к электросети должны производиться квалифицированным электриком.
- Прибор должен быть заземлен.
- Не используйте тройники и удлинители.
- При подключении прибора к розеткам, расположенным на близком от него расстоянии, убедитесь, что сетевой шнур или вилка (если это применимо к данному прибору) не касается горячего прибора или горячей посуды.
- Все газовые подключения должны производиться квалифицированным специалистом.
- Убедитесь, что вокруг прибора имеется достаточная вентиляция.

МЕРЫ БЕЗОПАСНОСТИ

- Удостоверьтесь, что вентиляционные отверстия не закрыты.
- Используйте данный прибор в бытовых помещениях.
- Во время работы прибора не оставляйте его без присмотра.
- Не кладите на конфорки столовые приборы или крышки кастрюль. Они могут сильно нагреться.
- Не используйте прибор в качестве столешницы или подставки для каких-либо предметов.
- При нагреве жиры и масла могут выделять легковоспламеняющиеся пары. Не допускайте присутствия открытого пламени и нагретых предметов при использовании для приготовления жиров и масел.
- Образуемые сильно нагретым маслом пары могут привести самопроизвольному возгоранию.
- Не помещайте на прибор, рядом с ним или внутрь него легковоспламеняющиеся вещества.
- Не ставьте на панель управления горячую кухонную посуду.
- Не позволяйте жидкости полностью выкипать из посуды.
- Не допускайте падения на поверхность прибора каких-либо предметов или кухонной посуды. Это может привести к ее повреждению.
- Не включайте конфорки без кухонной посуды или с пустой кухонной посудой.
- Использование газового прибора для приготовления пищи приводит к выделению тепла и влаги в помещении. Обеспечьте достаточную вентиляцию помещения, в котором установлен прибор.
- Данный прибор предназначен только для приготовления пищи. Его не следует использовать в других целях, например, для обогрева помещений.
- Не вынимайте из панели управления кнопки, ручки или уплотнители. Вода может попасть внутрь прибора и привести к повреждениям.
- Перед каждой очисткой выключайте прибор и давайте ему остыть.
- Протирайте прибор мягкой влажной тряпкой. Используйте только нейтральные моющие средства. Не используйте абразивные средства, абразивные губки, растворители или металлические предметы.
- Не мойте горелки в посудомоечной машине.
- Запрещена установка прибора в непосредственной близости от холодильников и холодильного оборудования.
- Если в процессе эксплуатации прибора вы почувствовали в помещении устойчивый запах газа:
  - выключите все горелки. Закройте вентили газового баллона или газовый кран;

МЕРЫ БЕЗОПАСНОСТИ

-не зажигайте огонь в помещении. Не пользуйтесь электрическими приборами в помещении, в том числе выключателями освещения;
-откройте окна, чтобы проветрить помещение;
-покиньте помещение;
-свяжитесь с экстренными службами и сообщите об утечке газа.

МЕРЫ БЕЗОПАСНОСТИ В ОТНОШЕНИИ ДЕТЕЙ И ЛЮДЕЙ С ОГРАНИЧЕННЫМИ ВОЗМОЖНОСТЯМИ

- Не позволяйте детям играть с прибором.
- Обслуживание и уход за прибором могут выполняться детьми только под непосредственным наблюдением взрослых.

Внимание! Не разрешайте маленьким детям играть с упаковочными материалами (полиэтиленовой плёнкой, коробками, пенопластовыми вкладышами и пр.), так как это может представлять для них серьёзную опасность!

- Не допускается использование этого устройства детьми старше 8 лет, лицами с ограниченными физическими, сенсорными и умственными возможностям, а также лицами с недостатком опыта и знаний, если они не находятся под присмотром, и им не были разъяснены способы безопасного обращения с устройством и опасности с ним связанные.

Внимание! В процессе работы внешние панели прибора могут сильно нагреваться. Следите, чтобы маленькие дети не приближались к прибору во время его работы.

ЭКОЛОГИЧЕСКОЕ ПРЕДУПРЕЖДЕНИЕ



После установки изделия, пожалуйста, выбрасывайте упаковочный материал, принимая во внимание условия безопасности и охраны окружающей среды. Для повторного использования выброшенного упаковочного материала, выбрасывайте его в специально предусмотренные мусороприемники, в зависимости от особенностей мусора (фольга, картон, пенопласт). Прежде чем выбросить в мусор какой-либо электрическое изделие, отрежьте его кабель, чтобы предотвратить использование этого изделия другими.

Производитель не несёт ответственности за повреждения, вызванные несоблюдением требований по технике безопасности и правил эксплуатации изделия.

ОПИСАНИЕ ПРИБОРА

ТЕХНИЧЕСКИЕ ХАРАКТЕРИСТИКИ

ХАРАКТЕРИСТИКИ	EGHG.32.1CB/G, EGHG.32.1EB/G EGHG.32.1CW/G, EGHG.32.1CBG/G EGHG.32.2CB/G, EGHG.32.2CW/G EGHG.32.3CB/G, EGHG.32.3CW/G EGHG.32.3CBGI/G, EGHG.31.33CB/G EGHS.32.3ESD/G, EGHS.32.3ES/G EGHS.32.3ES, EGHS.32.3ESL, EGHS.32.3ESL/G, EGHE.32.3EB/G, EGHE.32.3EW/G	EGHG.31.33CB/G
НАПРЯЖЕНИЕ	230 В~, 50 Гц	
ОБЩАЯ МОЩНОСТЬ G20 (2H) 20 мбар = G30/31 (3B/P) 30 мбар =	4,3 кВт 313 г/час	3,8 кВт ~236 г/час
КАТЕГОРИЯ	II2H3B/P	
ПОДКЛЮЧЕНИЕ ГАЗОВОЙ МАГИСТРАЛИ	G 1/2”	
ПОДВОД ГАЗА ПО УМОЛЧАНИЮ	G20 (2H) 20 мбар (магистральный природный газ).	
УПРАВЛЕНИЕ	Механическое	
МАТЕРИАЛ ПОВЕРХНОСТИ	Модели EGHG – жаропрочное стекло; Модели EGHE – металл + эмаль; модели EGHS – нержавеющая сталь.	
ТИП ВАРОЧНОЙ ПОВЕРХНОСТИ	Газовая	
КОЛИЧЕСТВО НАГР. ЭЛЕМЕНТОВ	2 шт.	1 шт.
МАТЕРИАЛ РЕШЕТОК	Чугун / эмаль	Чугун
ЭЛЕКТРОПОДЖИГ	Да	
ГАЗ-КОНТРОЛЬ	Да (кроме модели EGHS.32.3ES, EGHS.32.3ESL)	
ВОК-КОНФОРКА	Нет	Да
ЖИКЛЕРЫ	Установлены жиклеры для магистрального газа.	
ВНЕШНИЕ РАЗМЕРЫ (ШхГхВ)	290 x 515 x 51 мм	
ДАННЫЕ ПО ЭНЕРГОПОТРЕБЛЕНИЮ		
ТИП КОНФОРОК	Газовые	
НОМИНАЛЬНАЯ МОЩНОСТЬ ГАЗА	4300 Вт	3800 Вт
НОМИНАЛЬНАЯ МОЩНОСТЬ КОНФОРОК	1 x 2600 Вт 1 x 1700 Вт	1 x 3800 Вт
ПОТРЕБЛЯЕМАЯ ЭЛЕКТРИЧ. МОЩНОСТЬ	0,1 кВт	

УСТАНОВКА ПРИБОРА

ПОДГОТОВКА К УСТАНОВКЕ

Прибор предназначен для встраивания в мебель, поставляемую от сторонних поставщиков, при условии соблюдения правил установки, описанных ниже. Оборудование должно быть установлено правильно в соответствии с действующими стандартами. Материал встраивания должен выдерживать 100°C.

Любые действия с оборудованием нужно проводить, отключив поверхность от газовой магистрали и электросети. Если над прибором планируется устанавливать вытяжку, соблюдайте мин. расстояние между варочной поверхностью и нижним краем вытяжки. Расстояние составляет не менее 75 см.

МОНТАЖ ВАРОЧНОЙ ПОВЕРХНОСТИ

1. Отсоедините от панели все адаптеры, решетки, конфорки и крышки.
2. Переверните прибор панелью управления вниз и положите на мягкую поверхность.
3. Проложите по периметру прибора уплотнитель, поставляемый в комплекте, на углах прибора уплотнителя должно быть больше, чем на остальном периметре (рис.1).

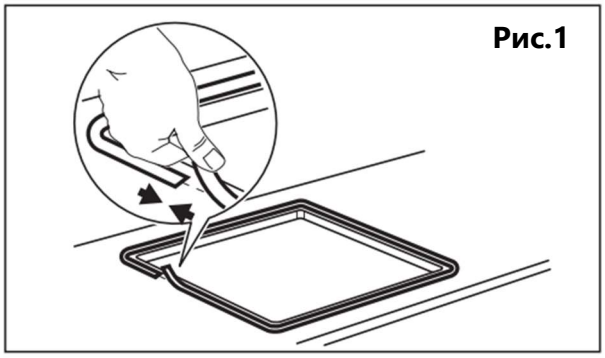

Рис.1

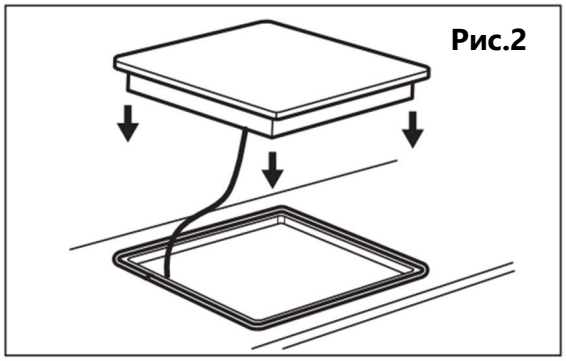

Рис.2

4. Переверните прибор в нормальное положение, выровняйте по вырезу столешницы и установите прибор (рис.2) .
5. Закрепите варочную поверхность на столешнице при помощи скоб и шурупов, поставляемых в комплекте (рис.3 и рис.4).

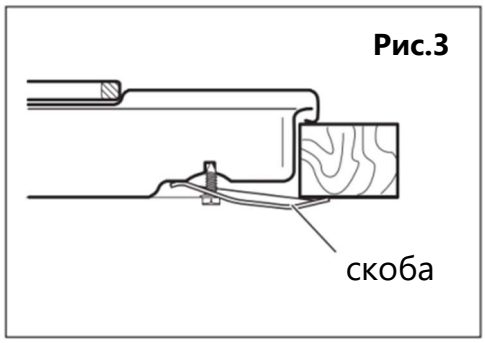

Рис.3

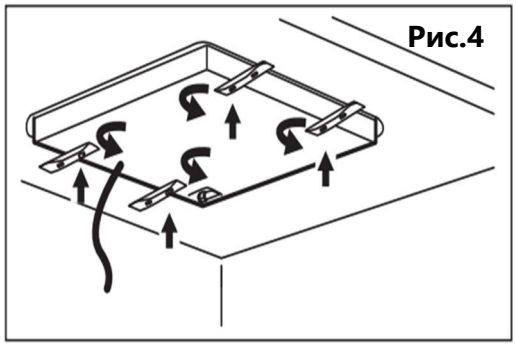

Рис.4

УСТАНОВКА ПРИБОРА

6. В случае, если установка духового шкафа под варочную панель не предусмотрена, и остаётся свободный доступ к нижней части прибора, необходимо дополнительно установить под варочной панелью защитный экран из устойчивых к воздействию тепла материалов. Расстояние между прибором и экраном должно составлять как минимум 30 мм.
7. Если прибор устанавливается в непосредственной близости от стен, минимальное расстояние между стеной и задней стороной прибора должно составлять 50 мм, между стеной и боковой стороной прибора — 100 мм. На рис.5 указаны размеры установки изделия (все размеры указаны в миллиметрах).

Рис.5

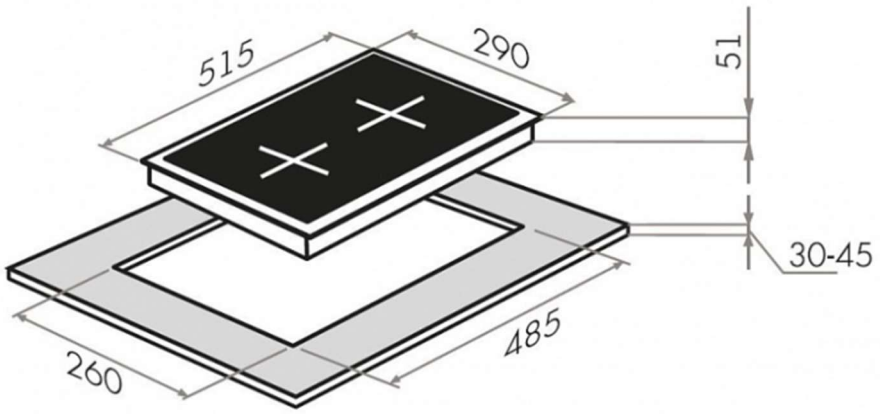

ПОДКЛЮЧЕНИЕ К СИСТЕМЕ ГАЗОСНАБЖЕНИЯ: СПРАВОЧНАЯ ИНФОРМАЦИЯ

Подсоединение варочной панели к трубе системы газоснабжения или к баллону с газом должно выполняться только квалифицированным специалистом, в соответствии с действующими нормами безопасности и данными, приведенными в таблице ниже.

ВИД ГАЗА - G20 (магистральный газ) ДАВЛЕНИЕ 20 мбар		
Горелка	**Вход мощности (кВт)**	**Инжекторы**
Малая конфорка	1,0	0,72
Средняя конфорка	1,7	0,97
Большая конфорка	2,6	1,15
ВОК-конфорка	3,0/3,8	1,2/1,3

УСТАНОВКА ПРИБОРА

ВИД ГАЗА – G30 (баллонный газ) ДАВЛЕНИЕ 28-30 мбар		
Горелка	**Вход мощности (кВт)**	**Инжекторы**
Малая конфорка	1,0	0,50
Средняя конфорка	1,7	0,65
Большая конфорка	2,6	0,85
WOK-конфорка	3,0/3,8	0,88/0,9

Категория	II 2H 3B/P 230 В~, 50 Гц, 5А			
	Сжиженный газ (M) / LPG, 30 мбар		Природный (магистральный) газ (V) / NG, 20 мбар	
WOK-конфорка (3,8 кВт)	3,8 кВт	236 г/ч	3,8 кВт	0,278 м^3/ч
WOK-конфорка (3,0 кВт)	3,0 кВт	224 г/ч	3,0 кВт	0,264 м^3/ч
Быстрая горелка (2,6 кВт)	2,6 кВт	185 г/ч	2,6 кВт	0,237 м^3/ч
Полубыстрая горелка (1,75 кВт)	1,75 кВт	130 г/ч	1,75 кВт	0,166 м^3/ч
Вспомогательная горелка (1,0 кВт)	1,0 кВт	71 г/ч	1,0 кВт	0,091 м^3/ч

ПОДКЛЮЧЕНИЕ К СИСТЕМЕ ГАЗОСНАБЖЕНИЯ

ВНИМАНИЕ! ПОДКЛЮЧЕНИЕ К ГАЗУ ДОЛЖНО ОСУЩЕСТВЛЯТЬСЯ КВАЛИФИЦИРОВАННЫМИ СПЕЦИАЛИСТАМИ ГАЗОВОЙ СЛУЖБЫ. НЕПРАВИЛЬНОЕ ПОДКЛЮЧЕНИЕ ПРЕДСТАВЛЯЕТ СОБОЙ УГРОЗУ ДЛЯ ПОТРЕБИТЕЛЯ И ЛИШАЕТ ПРАВО НА ОБСЛУЖИВАНИЕ В АВТОРИЗОВАННОМ СЕРВИСНОМ ЦЕНТРЕ.

ВНИМАНИЕ! ПОСЛЕ ПОДКЛЮЧЕНИЯ ОБЯЗАТЕЛЬНО ПРОВЕРЬТЕ ВСЕ СОЕДИНЕНИЯ С ПОМОЩЬЮ СПЕЦИАЛЬНОГО СПРЕЯ ИЛИ МЫЛЬНОГО РАСТВОРА НА ПРЕДМЕТ УТЕЧЕК. ВКЛЮЧЕНИЕ ПОВЕРХНОСТИ ДО ОКОНЧАНИЯ ПРОВЕРКИ ЗАПРЕЩЕНО.

ВНИМАНИЕ! ЗАПРЕЩАЕТСЯ ПРОВОДИТЬ ПРОВЕРКУ УТЕЧЕК ПРИ ПОМОЩИ ОТКРЫТОГО ОГНЯ.

УСТАНОВКА ПРИБОРА

ВНИМАНИЕ! ПЕРЕМЕЩЕНИЕ ПРИБОРА С ПОДКЛЮЧЕННЫМ ГАЗОВЫМ СОЕДИНЕНИЕМ МОЖЕТ ПРИВЕСТИ К УТЕЧКЕ ГАЗА.

При подключении к системе газоснабжения пользуйтесь жесткой металлической трубой и муфтами. Если подключение производиться посредством гибкой трубы из нержавеющей стали, то следуйте соответствующими действующими нормами.
Проследите за тем, чтобы используемые гибкие металлические трубы не входили в контакт с подвижными частями, кабелями, не были зажаты и не были повреждены. Магистральная труба прибора
имеет резьбу ½ дюйма, расположение трубы зависит от модели прибора. Выполняйте подключение, не оказывая чрезмерного силового воздействия на варочную поверхность.

ПОДКЛЮЧЕНИЕ К БАЛЛОННОМУ (СЖИЖЕННОМУ) ГАЗУ



Внимание! Необходима замена жиклёров. Если в комплектации вашей модели не предусмотрены жиклёры для баллонного газа, их необходимо приобрести дополнительно.
Для подключения к газовому баллону установите хомут на шланг газового баллона. Установите переходник в гибкий шланг газового баллона, предварительно нагрев конец шланга в кипящей воде. Зафиксируйте хомут на конце шланга и закрутите фиксирующий винт хомута при помощи инструмента. Установите прокладку в переходник (как показано на рисунке) и закрутите гайку переходника на резьбе магистральной трубы прибора.

ПОДКЛЮЧЕНИЕ К МАГИСТРАЛЬНОМУ ГАЗУ

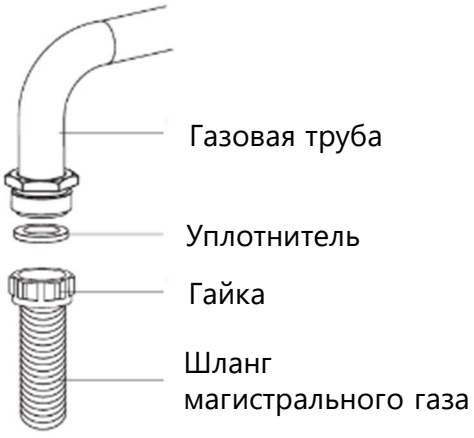

Для подключения к магистральному газу установите прокладку в гайку на конце шланга. Закрутите гайку шланга на резьбу магистральной трубы прибора, проверьте соединение на предмет утечки газа. Подключите ваш прибор к магистральному газовому крану, используя наиболее короткий путь. Для безопасности шланг должен иметь длину мин. 40 см, макс. 125 см.

УСТАНОВКА ПРИБОРА

Установка уплотнительной прокладки в соединение между разъёмом газового крана прибора и газовой трубой является обязательной. Проверьте надёжность соединения перед подачей газа и вводом прибора в эксплуатацию.
Проверьте все соединения на предмет утечки газа, для этого можно использовать специальный спрей или мыльный раствор.
В случае если под варочной панелью устанавливается духовой шкаф, убедитесь, что газовый шланг не касается духового шкафа, острых краев, не имеет перегибов или спутываний.

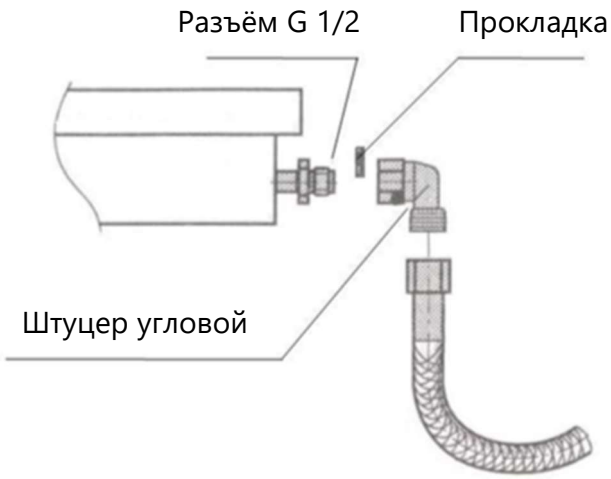

НАСТРОЙКА ПОД РАЗЛИЧНЫЕ ТИПЫ ГАЗА

(для баллонного газа необходима замена жиклёров)

1. Перекройте газовый кран и отключите прибор от электросети. Если варочная панель нагрелась, подождите пока она остынет.
2. Снимите конфорку вместе с крышкой, вы увидите жиклер (Рис. 2).
3. Для замены жиклеров используйте ключ-шестигранник (Рис. 1).
4. Выкрутите жиклер (Рис. 3) и замените на подходящий. Снимите ручку управления, соответствующую данной конфорке (Рис. 4), отрегулируйте положение регулировочного винта, который находится в центре газового крана (Рис. 5). Используйте отвертку подходящего размера.

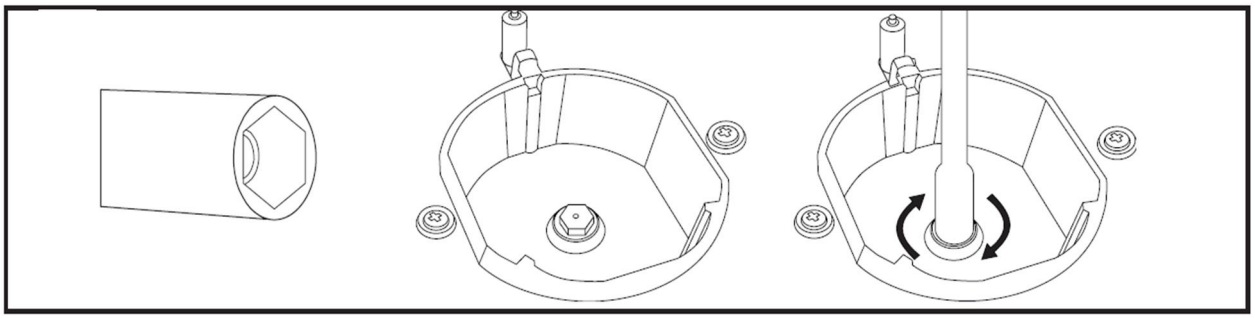

Рис. 1 Рис. 2 Рис. 3

УСТАНОВКА ПРИБОРА

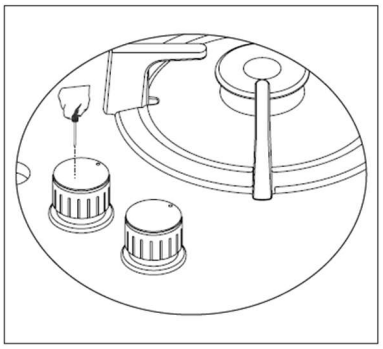

Рис. 4

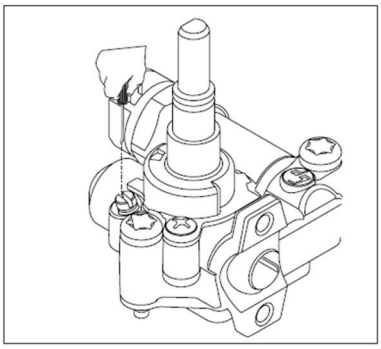

Рис. 5

Для регулировки при использовании баллонного (сжиженного) газа поверните винт регулировки по часовой стрелке.
Для регулировки при использовании магистрального газа поверните винт (один оборот) регулировки против часовой стрелки.

ВНИМАНИЕ! В НИЖНЕМ ПОЛОЖЕНИИ ВИНТА ВЫСОТА ПЛАМЕНИ ДОЛЖНА СОСТАВЛЯТЬ 6-7 мм.

ТРЕБОВАНИЯ К ВЕНТИЛЯЦИИ ПОМЕЩЕНИЯ

Этот прибор не соединен с оборудованием для удаления продуктов сгорания. В помещении, где устанавливается варочная поверхность, должна быть предусмотрена система удаления продуктов сгорания.
Это может быть либо вытяжка, либо вентилятор на окне или вентиляционном отверстии, включающиеся при использовании прибора. В помещении, где устанавливается прибор, должен быть предусмотрен естественный приток воздуха для нормального горения газа и для вентиляции. Объем воздуха в помещении должен составлять не менее 20 м^3. Естественный приток воздуха должен происходить напрямую через вентиляционные отверстия в стене, либо посредством воздуховода. Разрешается также применение непрямой вентиляции посредством вытяжки воздуха из помещений, прилегающих к кухне, при условии соблюдения действующих норм.

РАЗМЕР ПОМЕЩЕНИЯ	СЕЧЕНИЕ ВЕНТИЛЯЦИОННОГО ОТВЕРСТИЯ
До 5 м^2	Мин. 100 см^2
От 5 м^2 до 10 м^2	Мин. 50 см^2
От 10 м^2	-
Подвал, погреб	Мин. 65 см^2

УСТАНОВКА ПРИБОРА

ПОДКЛЮЧЕНИЕ К ЭЛЕКТРОСЕТИ

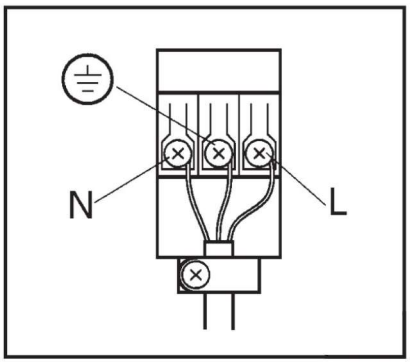

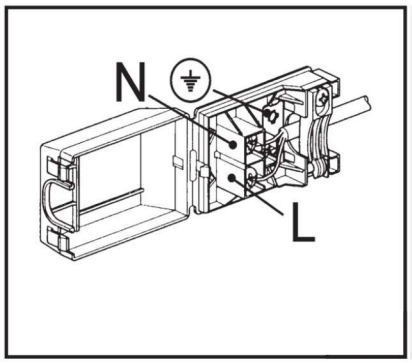

- Перед подключением прибора к электросети убедитесь в том, что все электрические цепи прибора разомкнуты.
- Для прибора необходим однофазный переменный ток 230 В~, 50 Гц, передаваемый по гибкому кабелю. Убедитесь, что бытовые силовые розетки поддерживают требуемую электрическую нагрузку.
- Электробезопасность прибора обеспечивается только в случае правильного подключения к системе, имеющей надежное заземление в соответствии с действующими законодательными стандартами.
- При постоянном подключении к электросети применяйте двухполюсный выключатель, рассчитанный на соответствующую нагрузку с отверстием минимум 3 мм для каждого контакта, в соответствии с действующими законодательными нормативами.
- В некоторых моделях гибкий кабель поставляется без вилки. Используемая вилка должна соответствовать электрической нагрузке изделия и действующим нормативным положениям.
- Специалист по установке должен убедиться, что электрическая розетка подходит для питания соответствующего прибора, как указано на табличке с серийным номером.
- Запрещено использовать удлинители и переходники, так как они могут стать причиной перегрева и возгорания.
- Если прибор планируется установить вместе с духовым шкафом, подключение этих двух приборов к электросети следует выполнять раздельно; это облегчит их разъединение и повысит электробезопасность.

ЭКСПЛУАТАЦИЯ ПРИБОРА

Чтобы варочная панель долго и хорошо работала, следите за тем, чтобы решетки и все детали горелок были правильно установлены. Не меняйте местами горелки и крышки горелок.

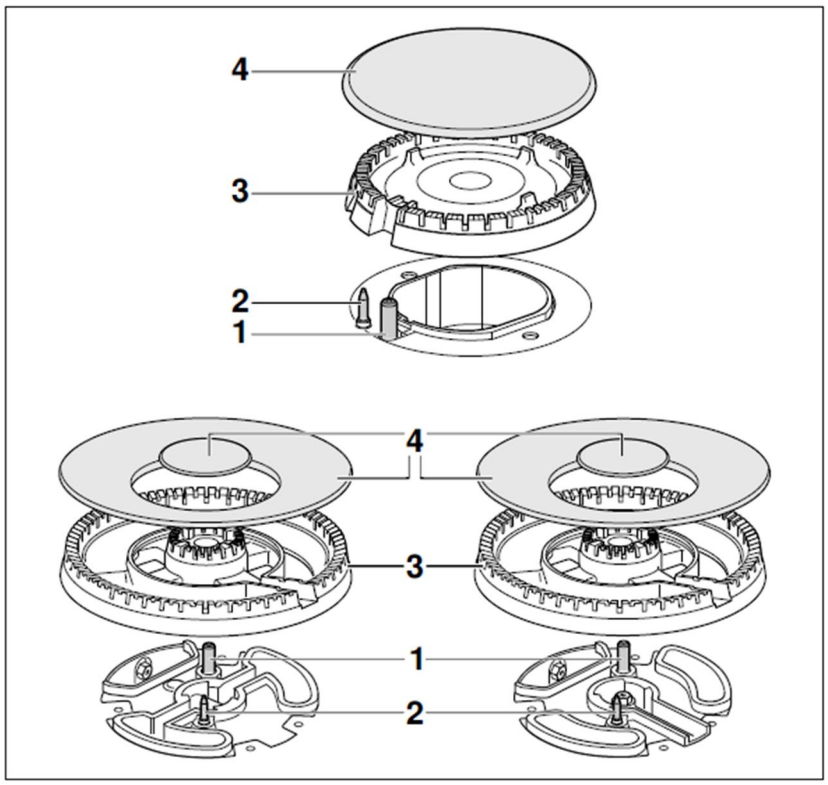

1. Электроподжиг.
2. Газ-контроль (в моделях с газ-контролем).
3. Корпус горелки.
4. Крышка горелки.

УПРАВЛЕНИЕ ГАЗОВОЙ ВАРОЧНОЙ ПОВЕРХНОСТЬЮ

Управление подачей газа и поджигом конфорок происходит с помощью поворотных регуляторов. На панели, где расположены регуляторы, нанесены следующие символы:



ЭКСПЛУАТАЦИЯ ПРИБОРА

На панели управления рядом с поворотными регуляторами, специальными символами обозначено, какой регулятор какой конфоркой управляет. Закрашенный элемент схематично указывает расположение конфорки, к которой относится данный регулятор.
Для включения конфорки нажмите на регулятор и поверните его против часовой стрелки в положение , удерживайте регулятор нажатым.
Газовая поверхность оборудована системой электроподжига и системой «газ-контроль». При нажатии на регулятор будет подаваться искра на конфорку, которая воспламенит газ. Удерживайте регулятор около 5-7 секунд, чтобы датчик системы газ-контроля (при наличии) нагрелся до рабочей температуры.
Рабочий диапазон регулятора находится между значками «минимальное пламя» и «максимальное пламя». Плавно поворачивайте регулятор в этом диапазоне для выбора необходимой интенсивности пламени. Не используйте при приготовлении диапазон регулятора между положением «выключено» и «максимальное пламя».
Если конфорка не загорается в течение 15 секунд или гаснет после того, как вы отпустили регулятор – поверните регулятор, в положение «выключено», подождите некоторое время, пока конфорка не остынет, и проверьте правильность установки рассекателя и крышки конфорки. Затем повторите попытку. Если пламя не загорается – перейдите в раздел «Устранение неисправностей». Как только пламя устойчиво разгорелось, выберите необходимую интенсивность, и приступайте к приготовлению пищи.

СИСТЕМА «ГАЗ-КОНТРОЛЬ» (только для моделей с газ-контролем)

Варочная поверхность (перечень моделей с газ-контролем указан в таблице технических характеристик). оборудована системой безопасности «газ-контроль». Система предотвратит утечку газа, если пламя конфорки случайно погасло (от сквозняка, перелива жидкости или перебоях в газоснабжении). Когда вы включаете конфорку, специальный термодатчик системы «газ-контроля» нагревается и газ свободно поступает в конфорку. Если пламя погасло, датчик быстро остывает и система полностью перекрывает подачу газа, препятствуя его утечке.

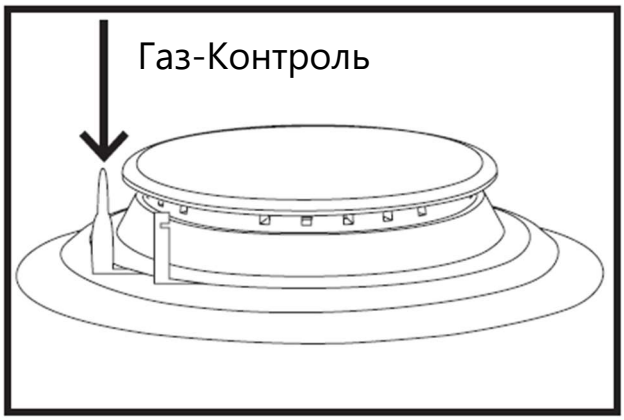

ЭКСПЛУАТАЦИЯ ПРИБОРА

ВОК-КОНФОРКА

Варочная панель EGHG.31.33CB/G оборудована ВОК-конфоркой (WOK), которая обеспечивает быстрое приготовление пищи. Конфорка обладает системой пламени с несколькими «кольцами», что способствует равномерному распределению тепла по дну посуды и является идеальным для обжаривания продуктов в течение короткого времени при высокой температуре.

ВЫБОР ПОСУДЫ

Для обеспечения эффективного потребления газа, а также для обеспечения дополнительной безопасности подбирайте для конфорок соответствующую по размеру и форме посуду и правильно выбирайте интенсивность пламени. Посуда должна быть с плоским дном и соответствующего конфорке размера (см. таблицу далее). Исключением является ВОК-конфорка – при приготовлении на этой конфорке допускается использование специальной посуды ВОК с вогнутым дном.

ТИП КОНФОРКИ	ДИАМЕТР ДНА ПОСУДЫ (СМ)
Маленькая конфорка	Ø 6-14
Средняя конфорка	Ø 16-20
Большая конфорка	Ø 20-24
ВОК-конфорка	Ø 24-26

Использование крышек при приготовлении способствует сокращению времени приготовления и более эффективному использованию газа.

После закипания жидкости рекомендуется снизить интенсивность пламени до уровня, способного поддерживать кипение с закрытой крышкой. Это позволит сэкономить время. Следите за тем, чтобы пламя не выбивалось за края посуды и не нагревало ручки посуды, это может повредить их или причинить ожог.

ЭКСПЛУАТАЦИЯ ПРИБОРА

Следующие рекомендации помогут вам избежать повреждения посуды:

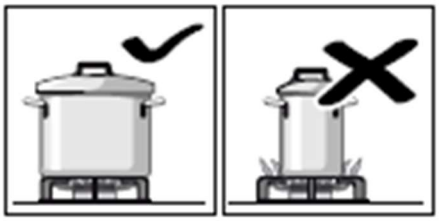

Используйте посуду, которая подходит размерам к каждой конфорке. Не используйте посуду с маленьким диаметром на больших конфорках. Пламя не должно касаться стенок посуды.



Не используйте посуду с поврежденным или неровным дном, которая неустойчиво стоит на конфорке. Такая посуда может перевернуться.

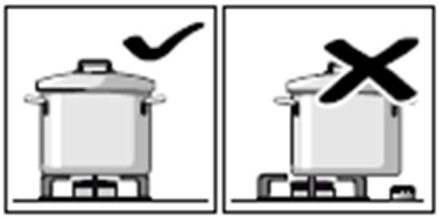

Ставьте посуду строго по центру конфорки. Не устанавливайте большую посуду на конфорки расположенные около ручек управления. Излишний перегрев может повредить ручки управления.

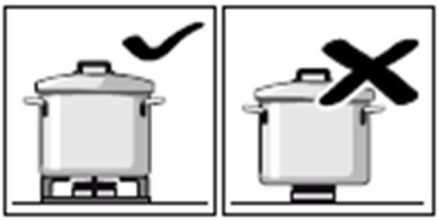

Устанавливайте посуду на решетки, никогда не ставьте ее прямо на горелку конфорки. Перед использованием конфорки убедитесь, что решетки и крышки горелки правильно установлены.



Не ударяйте по варочной панели и не кладите на нее слишком тяжелые вещи.

УХОД И ОБСЛУЖИВАНИЕ

ЧИСТКА ПРИБОРА

Перед тем как приступать к работам по уходу и техническому обслуживанию, следует отключить прибор от электрической сети. Не используйте паровые очистители для чистки варочной поверхности. Подождите пока прибор остынет.

СТЕКЛЯННЫЕ ИЛИ ЭМАЛИРОВАННЫЕ ДЕТАЛИ

Рекомендуется мыть эмалированные детали теплым мыльным раствором или мягким моющим средством. Не используйте абразивные или коррозийные средства. Не допускайте, чтобы такие вещества как лимонный сок, помидоры, соленая вода, уксус, кофе и молоко в течение длительного времени оставались на эмалированной поверхности.

ДЕТАЛИ ИЗ НЕРЖАВЕЮЩЕЙ СТАЛИ

На деталях из нержавеющей стали могут появиться пятна, если они в течение длительного времени будут контактировать с жесткой водой или с агрессивными моющими средствами. Рекомендуется мыть их мыльным раствором и насухо вытирать мягкой тряпкой. Блеск сохранится, если регулярно использовать соответствующие средства по уходу.

ГАЗОВЫЕ ВЕНТИЛИ

Смазку вентилей, если возникнет такая необходимость, должен выполнять только квалифицированный специалист.

КОНФОРКИ И РЕШЕТКИ

Чтобы было легче мыть решетки и крышки рассекателей, их необходимо снимать. Решетки можно мыть в посудомоечной машине.

Крышки рассекателей можно мыть губкой, смоченной в мыльной воде или в растворе мягкого моющего средства. После мойки их следует насухо вытереть и аккуратно установить на место.

Проверьте, чтобы отверстия рассекателей не были закупорены. Частицы воды могут замедлить поступление газа и провоцировать плохое горение конфорки. Постоянно проверяйте чистоту зондов клапанов безопасности (газ-контроля) и свечей электроподжига. Это обеспечит их оптимальное функционирование.

Убедитесь, что элементы горелки правильно установлены после очистки.

Правильно



Неправильно



УХОД И ОБСЛУЖИВАНИЕ

УСТРАНЕНИЕ НЕИСПРАВНОСТЕЙ

При возникновении неисправностей или в случае если газовая поверхность перестала работать, прочитайте этот параграф, прежде чем вызывать специалиста сервисного центра. Возможно, Вы сможете устранить неполадки самостоятельно.
Сначала убедитесь, что газ поступает свободно и поверхность подключена к электросети. Проверьте, открыт ли газовый кран.
Если с помощью этого раздела устранить неисправность не удалось, обратитесь в ближайший сервисный центр.

ТИП НЕИСПРАВНОСТИ	ВОЗМОЖНЫЕ ПРИЧИНЫ
Конфорка не разжигается или пламя вокруг конфорки распределено неравномерно.	• Забиты отверстия в конфорке; • Конфорка установлена неверно; • Вышла из строя свеча поджига; • В месте установки сильный сквозняк.
Пламя гаснет.	• Вы не держите ручку достаточное время, чтобы термоэлемент успел нагреться для разогрева термоэлемента до нужной температуры; • Вышла из строя свеча системы «Газ-контроль».
Пламя в конфорке гаснет при установке регулятора в положение «Минимальное пламя».	• Забиты отверстия в рассекателе пламени; • В месте установки сильный сквозняк; • Неверно отрегулирована подача газа для положения «Минимальное пламя».
Посуда размещается неустойчиво на газовой поверхности	• Дно посуды неровное; • Посуда не отцентрирована относительно конфорки; • Неправильно установлена поддерживающая решетка для посуды.
Газовые регуляторы плохо поворачиваются	• Газовые регуляторы грязные; • Газовые регуляторы не смазаны.

УХОД И ОБСЛУЖИВАНИЕ

В ходе стандартной эксплуатации прибора следующие случаи не относятся к дефектам:

- Во время эксплуатации возможно незначительное выгорание эмали на решётке стола в зоне горелок, что не является производственным дефектом и не влияет на работу варочной панели.
- На приборах из нержавеющей стали в местах, близких к конфоркам, со временем может измениться цвет из-за нагревания от конфорок, что не является производственным дефектом и не влияет на работу варочной панели.
- Во время эксплуатации возможно появление пятен или незначительного окрашивания на поверхности прибора, что не является производственным дефектом и не влияет на работу варочной панели.

ХРАНЕНИЕ И ТРАНСПОРТИРОВКА

- Газовые варочные панели должны храниться в отапливаемых помещениях, при температуре воздуха от +1ºС до +40ºС, с относительной влажностью не более 80%, при отсутствии в воздухе кислотных и других паров, вредно действующих на материал варочных панелей.
- Храните оригинальную упаковку, она может понадобиться для дальнейшей транспортировки. Перевозите изделие в оригинальной упаковке, придерживайтесь требований указательных знаков по транспортировке, имеющихся на упаковке. Транспортирование должно производиться только в вертикальном положении, с предохранением от атмосферных осадков, механических повреждений, попадания воды.
- Если оригинальная упаковка отсутствует:

– Примите меры, чтобы уберечь прибор от внешних ударов и попадания воды.
– Не кладите на него тяжести.
– При транспортировке держите или ставьте прибор параллельно полу (верхней частью к верху).

УТИЛИЗАЦИЯ

Упаковка изготовлена из экологически чистых материалов, которые можно без ущерба для окружающей среды подвергать переработке, складировать на специальных полигонах для хранения отходов и утилизировать. Упаковочные материалы имеют соответствующую маркировку. Символ на изделии или его упаковке указывает, что оно не подлежит утилизации в качестве бытовых отходов. Изделие следует сдать в соответствующий пункт приема электронного и электрооборудования для последующей утилизации. Соблюдая правила утилизации изделия, вы поможете предотвратить причинение ущерба окружающей среде и здоровью людей, который возможен вследствие неподобающего обращения с подобными отходами. За более подробной информацией об утилизации изделия просьба обращаться к местным властям, в службу по вывозу и утилизации отходов или в магазин, в котором вы приобрели изделие.



KZ

ҚАУІПСІЗДІК ШАРАЛАРЫ

Пайдалану жөніндегі нұсқаулықты мұқият оқып шығып, әрі қарай пайдалану үшін сақтап қойыңыз!

Бұл аспап электр бөлігі бойынша барлық қолданыстағы стандарттарға және қауіпсіздік стандарттарына сәйкес сыналып, сертификатталды.

ЖАЛАЫ ҚАУІПСІЗДІК ШАРАЛАРЫ

- Зақымдалған аспапты орнатпаңыз және қоспаңыз.
- Аспапқа жапсырылған оны орнату жөніндегі нұсқаулықтарды орындаңыз.
- Көрші аспаптар мен жиһаздар арасындағы минималды рұқсат етілген саңылаулардың болуын қамтамасыз етіңіз.
- Аспапты жылжымалы жәшіктердің үстіне орнатқан жағдайда аспаптың түбі мен үстіңгі жәшіктің арасында желдету үшін жеткілікті кеңістік бар екеніне көз жеткізіңіз.
- Желілік кабельдің айырын тек аспапты орнату аяқталғаннан кейін розеткаға салыңыз. Аспапты ток айырына орнатқаннан кейін, оған еркін қолжетімділік бар екеніне көз жеткізіңіз.
- Аспапты розеткаға қоспаңыз, егер ол дұрыс бекітілмеген болса немесе айыр розеткаға дұрыс кірмесе.
- Аспапты электр желісінен ажырату үшін электр желісінің кабелін тартпаңыз. Әрқашан айырды қолға алыңыз.
- Тиісті ажыратқыш құрылғыларды пайдалану керек: сақтандырғыш автоматтар, балқымалы сақтандырғыштар (резбалы балқымалы сақтандырғыштар ұядан шығарылуы керек), ағып кету тогынан қорғайтын автоматтар және іске қосқыштар.
- Аспап электр желісіне барлық контактілерді желіден ажыратуға мүмкіндік беретін оқшаулау құрылғысы арқылы қосылуы керек. Оқшаулауға арналған құрылғы ажыратылған түйіспелер арасындағы саңылауды кемінде 3 мм қамтамасыз етуі тиіс.
- Электр желісіне барлық қосылыстарды білікті электрик жасауы керек.
- Аспап жерге тұйықталған болуы тиіс.
- Үштаған мен ұзартқыштарды пайдаланбаңыз.
- Аспапты оған жақын орналасқан розеткаларға қосқан кезде, желі сымының немесе айырдың (егер бұл осы аспапқа қатысты болса) ыстық аспапқа немесе ыстық ыдысқа тимейтініне көз жеткізіңіз.
- Барлық газ қосылыстарын білікті маман жасауы керек.
- Аспаптың айналасында жеткілікті желдету бар екеніне көз жеткізіңіз.

ҚАУІПСІЗДІК ШАРАЛАРЫ

- Желдету саңылауларының жабылмағанына көз жеткізіңіз.
- Бұл аспапты тұрмыстық үй-жайларда қолданыңыз.
- Аспап жұмыс істеп тұрғанда, оны қараусыз қалдырмаңыз.
- Конфорканың үстіне ас құралдарын немесе кастрюльдің қақпағын қоймаңыз. Олар қатты қызып кетуі мүмкін.
- Аспапты үстел үсті немесе қандай да бір заттарға арналған тұғырық ретінде пайдаланбаңыз.
- Қыздырған кезде тоң майлар мен майлар тез тұтанатын бу бөлуі мүмкін. Тоң майлар мен майларды дайындау кезінде, ашық жалын мен қызған заттардың болуына жол бермеңіз.
- Қатты қыздырылған майдан пайда болған булар өздігінен тұтануға әкелуі мүмкін.
- Аспаптың үстіне, жанына немесе ішіне тез тұтанатын заттарды салуға болмайды.
- Ыстық асүй ыдыстарын басқару панелінің үстіне қоймаңыз.
- Сұйықтықтың ыдыстан толық қайнап шығуына жол бермеңіз.
- Аспаптың бетіне қандай да бір заттардың немесе асүй ыдыстарының түсуіне жол бермеңіз. Бұл оның зақымдануына әкелуі мүмкін.
- Асүй ыдыстарынсыз немесе бос ас үй ыдыстарымен конфоркаларды қоспаңыз.
- Тамақ дайындау үшін газ аспабын пайдалану бөлмеде жылу мен ылғалдың бөлінуіне әкеледі.
  Аспап орнатылған бөлменің жеткілікті желдетілуін қамтамасыз етіңіз.
- Бұл аспап тек тамақ дайындауға арналған. Оны басқа мақсатта, мысалы, бөлмелерді жылыту үшін пайдалануға болмайды.
- Басқару панелінен түймелерді, тұтқаларды немесе тығыздағыштарды алмаңыз. Су аспаптың ішіне кіріп, зақымдануға әкелуі мүмкін.
- Әрбір тазалау алдында аспапты өшіріп, салқындатыңыз.
- Құралды жұмсақ дымқыл шүберекпен сүртіңіз. Бейтарап жуғыш заттарды ғана пайдаланыңыз. Абразивті құралдарды, абразивті ысқыштарды, еріткіштерді немесе металл заттарды пайдаланбаңыз.
- Ыдыс жуғыш машинадағы оттықтарды жумаңыз.
- Аспапты тоңазытқыштар мен тоңазытқыш жабдықтарының тікелей жанында орнатуға тыйым салынады.
- Егер аспапты пайдалану барысында бөлмеде газдың тұрақты иісі сезілсе:
  - барлық жанарғыларды өшіріңіз. Газ баллонының немесе газ кранының вентильдерін жабыңыз;
  - үй-жайда от жақпаңыз. Бөлме ішінде электр құралдарын, оның ішінде жарықтандыру ажыратқыштарын пайдаланбаңыз;

ҚАУІПСІЗДІК ШАРАЛАРЫ

- үй-жайды желдету үшін терезелерді ашыңыз;
- үй-жайдан шығыңыз;
- төтенше жағдайлар қызметіне хабарласып, газдың ағып кетуі туралы хабарласыңыз

АРНАЙЫ ҚАУІПСІЗДІК ШАРАЛАРЫ
(БАЛАЛАР МЕН МҮГЕДЕКТЕРІ БАР АДАМДАРҒА ҚАТЫСТЫ)

- Балаларға аспаппен ойнауға рұқсат бермеңіз.
- Аспапқа қызмет көрсету мен оны күтуді балалар тек ересектердің тікелей бақылауымен ғана орындай алады.

Назар аударыңыз! Кішкентай балаларға қаптама материалдарымен (полиэтилен пленкасы, қораптар, пенопласт ішпектер және т.б.) , өйткені бұл олар үшін үлкен қауіп төндіруі мүмкін!

- Бұл аспапты 8 жастан асқан балаларға, физикалық, сенсорлық және ақыл-ой мүмкіндіктері шектеулі адамдарға, сондай-ақ тәжірибесі мен білімі жеткіліксіз адамдарға, егер олар бақылауда болмаса және оларға құрылғымен қауіпсіз жұмыс істеу тәсілдері және онымен байланысты қауіп-қатерлер түсіндірілмесе, пайдалануға жол берілмейді.

Назар аударыңыз! Жұмыс барысында аспаптың сыртқы панельдері қатты қызып кетуі мүмкін. Аспап жұмыс істеп тұрған кезде, кішкентай балалардың оған жақындамауын қадағалаңыз.

ЭКОЛОГИЯЛЫҚ ЕСКЕРТУ



Бұйымды орнатқаннан кейін қауіпсіздік пен қоршаған ортаны қорғау шарттарын ескере отырып, орау материалын тастаңыз. Тастанды қаптама материалдарын қайта пайдалану үшін қоқыстың ерекшеліктеріне қарай (фольга, картон, көбікпласт) арнайы қарастырылған қоқыс қабылдағыштарға тастаңыз. Кез келген электр құрылғысын қоқысқа тастамас бұрын, бұл құрылғыны басқалар пайдаланбауы үшін, оның кабелін кесіп тастаңыз.

Өндіруші қауіпсіздік техникасы талаптарының және бұйымды пайдалану қағидаларының сақталмауы салдарынан келтірілген зақымдар үшін жауапты болмайды.

АСПАПТЫҢ СИПАТТАМАСЫ

ТЕХНИКАЛЫҚ СИПАТТАМАЛАРЫ

СИПАТТАМАЛАР	EGHG.32.1CB/G, EGHG.32.1EB/G EGHG.32.1CW/G, EGHG.32.1CBG/G EGHG.32.2CB/G, EGHG.32.2CW/G EGHG.32.3CB/G, EGHG.32.3CW/G EGHG.32.3CBGI/G, EGHG.31.33CB/G EGHS.32.3ESD/G, EGHS.32.3ES/G EGHS.32.3ES, EGHS.32.3ESL, EGHS.32.3ESL/G, EGHE.32.3EB/G, EGHE.32.3EW/G	EGHG.31.33CB/G
КЕРНЕУ	230 В~, 50 Гц	
ЖАЛПЫ ҚУАТ G20 (2H) 20 мбар = **G30/31 (3B/P) 30 мбар =**	4,3 кВт 313 г/сағ	3,8 кВт ~236 г/сағ
САНАТ	II2H3B/P	
ГАЗ МАГИСТРАЛЫНА ҚОСУ	G 1/2″	
ГАЗ ЖЕТКІЗУ	G20 (2H) 20 мбар. (магистральдық табиғи газ)	
БАСҚАРМА	Механикалық	
БЕТ МАТЕРИАЛЫ	EGHG модельдері – ыстыққа төзімді әйнек; EGHE модельдері – металл + эмаль; EGHS модельдері - тот баспайтын болат	
ПІСІРУ БЕТІНІҢ ТҮРІ	Газ	
ЖЫЛЫТУ ЭЛЕМЕНТТЕРІНІҢ САНЫ	2 дана	1 дана
ТОРЛАР МАТЕРИАЛЫ	Шойын / эмаль	Шойын
ЭЛЕКТРМЕН ТҰТАНДЫРУ	Иә	
ГАЗ-БАҚЫЛАУ	Иә (EGHS.32.3ES, EGHS.32.3ESL үлгілерінен басқа)	
WOK-оттығы	Жоқ	Иә
ЖИКЛЕРЛЕР	Әдепкі бойынша магистральды газға арналған жиклерлер орнатылған.	
СЫРТҚЫ ӨЛШЕМДЕР (ЕхГхБ)	290 x 515 x 51 мм	
ЭЛЕКТР ТҰТЫНУ ДЕРЕКТЕРІ		
КОНФОРКАЛАР ТИПІ	Газ	
ГАЗДЫҢ НОМИНАЛДЫ ҚУАТЫ	4300 Вт	3800 Вт
КОНФОРКАЛАРДЫҢ НОМИНАЛ ҚУАТЫ	1 x 2600 Вт 1 x 1700 Вт	1 x 3800 Вт
ТҰТЫНЫЛАТЫН ЭЛЕКТР ҚУАТЫ	0,1 кВт	

АСПАПТЫ ОРНАТУ

ОРНАТУҒА ДАЙЫНДЫҚ

Аспап төменде сипатталған орнату ережелерін сақтай отырып, үшінші тарап жеткізушілерінен жеткізілетін жиһазға орнатуға арналған. Жабдық қолданыстағы стандарттарға сәйкес дұрыс орнатылуы керек. Кіріктіру материалы 100°C-ге төтеп беруі керек.
Жабдықтармен жасалатын кез-келген әрекеттер бетті газ магистралынан және электр желісінен ажырату арқылы жүргізілуі керек. Егер аспаптың үстіне сормақ орнату жоспарланса, пісіру беті мен сормақтың төменгі жиегі арасындағы қашықтықты мин. сақтау керек. Бұл қашықтық 75 см-ден кем емес.

ПІСІРУ БЕТІН МОНТАЖДАУ

Барлық адаптерлерді, торларды, конфоркаларды және қақпақтарды панельден ажыратыңыз.
2. Аспапты басқару панелін төмен қаратып, жұмсақ бетке қойыңыз.
3. Құралдың периметрі бойынша жиынтықта жеткізілетін тығыздағышты төсеңіз, құралдың бұрыштарында тығыздағыш қалған периметрге қарағанда үлкен болуы керек (1-сурет).

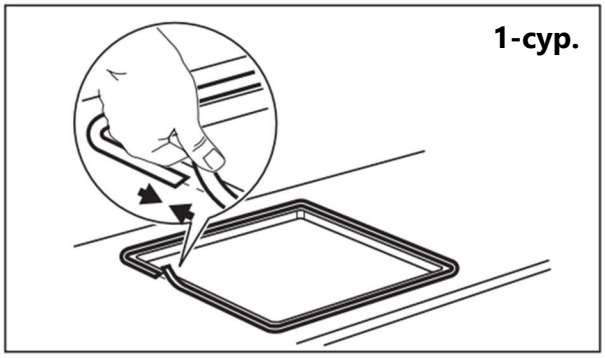
1-сур.

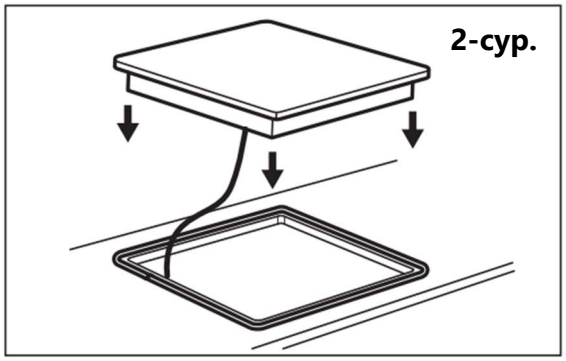
2-сур.

4. Құралды қалыпты жағдайға аударыңыз, үстел тақтайының кесігі бойынша түзетіңіз және құралды орнатыңыз (2-сурет).
5. Пісіру бетін үстел үстіне жинақталған скобалар мен бұрандалардың көмегімен бекітіңіз (3-сурет және 4-сурет).

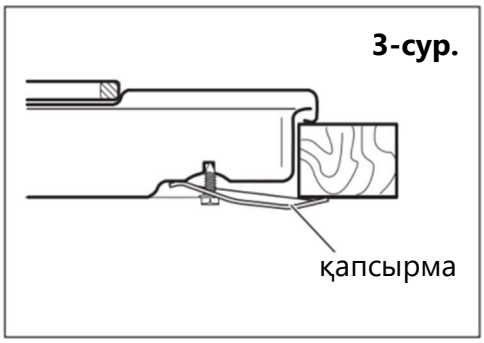

3-сур.

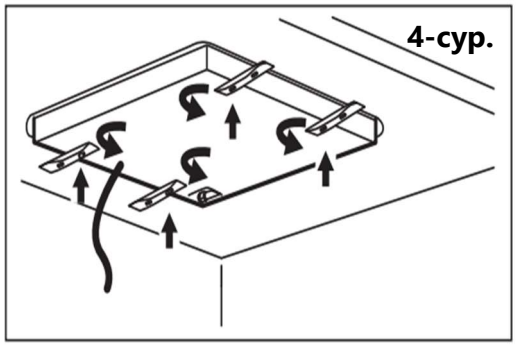
4-сур.

АСПАПТЫ ОРНАТУ

6. Пісіру панеліне бейімдеп тұмша шкафты орнату қарастырылмаған және аспаптың төменгі бөлігіне еркін қолжетімділік қалған жағдайда, пісіру панелі астына жылудың әсеріне төзімді материалдардан жасалған қорғаныс экранын қосымша орнату қажет. Аспап пен экран арасындағы қашықтық кемінде 30 мм болуы керек.
7. Егер аспап қабырғаларға тікелей жақын орнатылса, қабырға мен аспаптың артқы жағының арасындағы ең аз қашықтық 50 мм, қабырға мен аспаптың бүйір жағының арасындағы қашықтық 100 мм болуы керек.
5-суретте бұйымды орнату өлшемдері көрсетілген (барлық өлшемдер миллиметрмен көрсетілген).

5-сур.

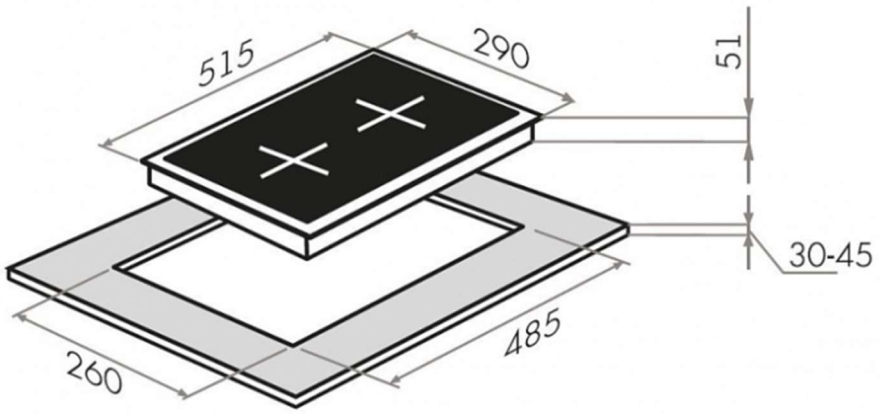

ГАЗМЕН ЖАБДЫҚТАУ ЖҮЙЕСІНЕ ҚОСЫЛУ: АНЫҚТАМА АҚПАРАТЫ

Пісіру панелін газбен жабдықтау жүйесінің құбырына немесе газ баллонына қосу қолданыстағы қауіпсіздік нормаларына және төмендегі кестеде келтірілген деректерге сәйкес тек білікті маманмен орындалуы тиіс.

ГАЗ ТҮРІ - G20 (магистралдық газ) ҚЫСЫМ 20 мбар		
Оттық	**Қуат кірісі (кВт)**	**Инжекторлар**
Шағын конфорка	1,0	0,72
Орташа конфорка	1,7	0,97
Үлкен конфорка	2,6	1,15
ВОК-конфорка	3,0/3,8	1,2/1,3

АСПАПТЫ ОРНАТУ

ГАЗ ТҮРІ – G30 (баллон газ) ҚЫСЫМ 28-30 мбар		
Оттық	**Қуат кірісі (кВт)**	**Инжекторлар**
Шағын конфорка	1,0	0,50
Орташа конфорка	1,7	0,65
Үлкен конфорка	2,6	0,85
WOK-конфорка	3,0/3,8	0,88/0,9

Санат	II 2H 3B/P 230 В~, 50 Гц, 5А			
	Сұйытылған газ (M) / LPG, 30 мбар		Табиғи (негізгі) газ (V) / NG, 20 мбар	
WOK оттығы (3,8 кВт)	3,8 кВт	236 г/сағ	3,8 кВт	0,278 м^3/сағ
WOK оттығы (3,0 кВт)	3,0 кВт	224 г/сағ	3,0 кВт	0,264 м^3/сағ
Жылдам оттық (2,6 кВт)	2,6 кВт	185 г/сағ	2,6 кВт	0,237 м^3/сағ
Жартылай жылдам оттық (1,75 кВт)	1,75 кВт	130 г/сағ	1,75 кВт	0,166 м^3/сағ
Көмекші оттық (1,0 кВт)	1,0 кВт	71 г/сағ	1,0 кВт	0,091 м^3/сағ

ГАЗБЕН ЖАБДЫҚТАУ ЖҮЙЕСІНЕ ҚОСУ

НАЗАР АУДАРЫҢЫЗ! ГАЗҒА ҚОСЫЛУЫ КЕРЕК.
ГАЗ ҚЫЗМЕТІНІҢ БІЛІКТІ МАМАНДАРЫМЕН ЖҮЗЕГЕ АСЫРЫЛАДЫ. ДҰРЫС ҚОСЫЛМА ТҰТЫНУШЫҒА ҚАУІП ТӨНДІРЕДІ ЖӘНЕ РҰҚСАТТЫ СЕРВИСТІК ОРТАЛЫҚТА ҚЫЗМЕТ КӨРСЕТУ ҚҰҚЫҒЫНАН АЙЫРАДЫ.

НАЗАР АУДАРЫҢЫЗ! ҚОСҚАННАН КЕЙІН МІНДЕТТІ ТҮРДЕ БАРЛЫҚ ҚОСЫЛЫСТАРДЫ АРНАЙЫ СПРЕЙ НЕМЕСЕ САБЫН ЕРІТІНДІСІ АРҚЫЛЫ АҒЫП ЖАТҚАН ЗАТҚА ҚАТЫСТЫ ТЕКСЕРІҢІЗ. ТЕКСЕРУ АЯҚТАЛҒАНША БЕТТІ ҚОСУҒА ТЫЙЫМ САЛЫНАДЫ.

НАЗАР АУДАРЫҢЫЗ! ТЕКСЕРУ ЖҮРГІЗУГЕ ТЫЙЫМ САЛЫНАДЫ. АШЫҚ АТЫСТЫҢ КӨМЕГІМЕН АҒЫП КЕТУ.

АСПАПТЫ ОРНАТУ

НАЗАР АУДАРЫҢЫЗ! ГАЗДЫҚ ҚОСЫЛЫСҚА ҚОСЫЛҒАН АСПАПТЫ ЖЫЛЖЫТУ ГАЗДЫҢ АҒЫП КЕТУІНЕ ӘКЕЛУІ МҮМКІН.

Газбен жабдықтау жүйесіне қосылу кезінде қатты металл құбыр мен муфталарды пайдаланыңыз. Егер қосылыс тот баспайтын болаттан жасалған иілгіш құбыр арқылы жүзеге асырылса, онда тиісті қолданыстағы нормаларды сақтаңыз.
Пайдаланылатын иілгіш металл құбырлардың жылжымалы бөліктерге, кабельдерге тимеуін, қысылып қалмауын және зақымдалмауын қадағалаңыз. Аспаптың магистралды құбыры бұрандасы 1⁄2 дюйм, құбырдың орналасуы аспаптың моделіне байланысты. Пісіру бетіне шамадан тыс күш түсірмей, қосылысты орындаңыз.

БАЛЛОНДЫҚ (СҰЙЫТЫЛҒАН) ГАЗҒА ҚОСУ

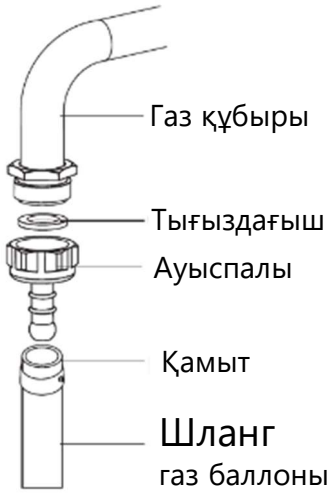

Назар аударыңыз! Саптамаларды ауыстыру қажет. Егер сіздің моделіңізде баллон газына арналған саптамалар болмаса, оларды бөлек сатып алу қажет болады.
Газ баллонына қосу үшін қамытты газ баллонының шлангіне орнатыңыз. Өткізгішті газ баллонының иілгіш шлангіне орнатыңыз, шлангтың ұшын алдын ала қайнаған суда қыздырыңыз. Қамытты шлангтың ұшына бекітіп, құралдың көмегімен қамыттың бекіткіш бұрандасын бұраңыз. Өткізгішке (суретте көрсетілгендей) төсемді орнатыңыз және аспаптың магистральды құбырының бұрандасына өткізгіштің сомынын бұраңыз.

МАГИСТРАЛДЫҚ ГАЗҒА ҚОСЫЛУ



Магистральды газға қосу үшін шлангтың ұшындағы сомынға төсемді орнатыңыз. Шлангтың сомынын аспаптың магистральды құбырының бұрандасына бұрап, қосылысты газдың ағып кетуіне тексеріңіз. Аспапты магистральды газ кранына ең қысқа жолмен қосыңыз. Қауіпсіздік үшін шлангтың ұзындығы мин. 40 см, максимум. 125 см.

АСПАПТЫ ОРНАТУ

Құрылғының газ клапаны қосқышы мен газ құбырының арасына тығыздағыш орнату міндетті. Газды қосып, құрылғыны іске қоспас бұрын қосылымның сенімділігін тексеріңіз.
Қосылысты газдың ағып кетуіне тексеріңіз, бұл үшін арнайы спрей немесе сабын ерітіндісін қолдануға болады.
Пісіру панелінің астында тұмша шкаф орнатылған жағдайда, газ шлангісінің пешке, өткір жиектерге тимейтініне, майыспайтынына немесе шатаспайтынына көз жеткізіңіз.

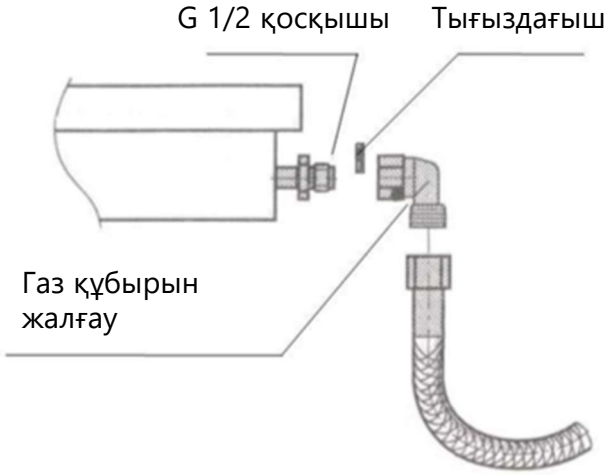

ӘРТҮРЛІ ГАЗ ТҮРЛЕРІНЕ БАПТАУ

(Бөтелкедегі газ үшін форсунканы ауыстыру қажет)

1. Газ шүмегін жауып, аспапты электр желісінен ажыратыңыз. Егер пісіру панелі қызып кетсе, оның салқындауын күтіңіз.
2. Конфорканы қақпақпен бірге алыңыз, жиклерді көресіз (2-сурет).
3. Жиклерлерді ауыстыру үшін алтыбұрышты кілтті қолданыңыз (1-сурет).
4. Жиклерді бұраңыз (3-сурет) және лайықтысына ауыстырыңыз. Берілген конфоркаға сәйкес келетін басқару тұтқасын алыңыз (4-сурет) газ кранының ортасында орналасқан реттеу бұрандасының жағдайын реттеңіз (5-сурет) Дұрыс өлшемді бұрауышты пайдаланыңыз

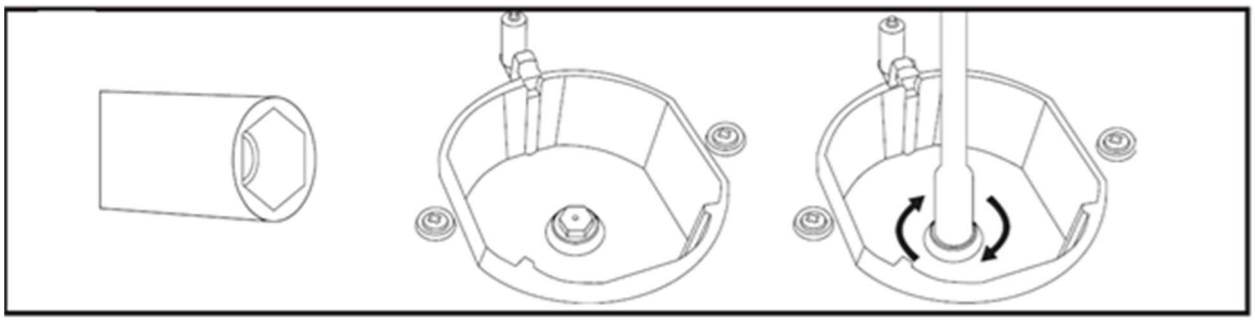

1-сур. **2-сур.** **3-сур.**

АСПАПТЫ ОРНАТУ

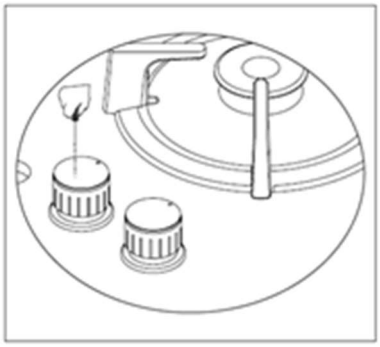

4-сур.

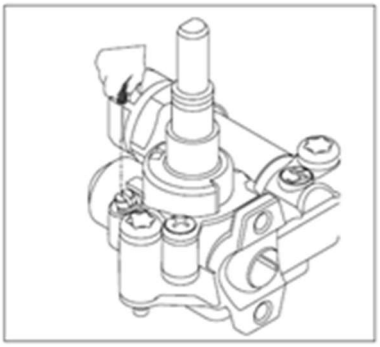

5-сур.

Баллонды (сұйытылған) газды пайдалану кезінде реттеу үшін реттеу бұрандасын сағат тілімен бұраңыз. Магистральды газды пайдаланған кезде реттеу үшін реттеу бұрандасын (бір айналым) сағат тіліне қарсы бұраңыз.

НАЗАР АУДАРЫҢЫЗ! БҰРАНДАНЫҢ ТӨМЕНГІ ЖАҒДАЙЫНДА ЖАЛЫН БИІКТІГІ 6-7 мм ҚҰРАУЫ ТИІС.

БӨЛМЕНІ ЖЕЛДЕТУ ТАЛАПТАРЫ

Бұл аспап жану өнімдерін жою жабдығымен байланыспаған. Пісіру беті орнатылатын үй-жайда жану өнімдерін жою жүйесі көзделуі тиіс. Бұл не сору, не терезедегі немесе желдету тесігіндегі желдеткіш болуы мүмкін, олар аспапты пайдаланған кезде қосылады. Аспап орнатылатын бөлмеде газдың қалыпты жануы үшін және желдету үшін ауаның табиғи ағыны қарастырылуы тиіс. Бөлмедегі ауаның көлемі кем дегенде 20 м3 болуы керек. Ауаның табиғи түсуі қабырғадағы желдеткіш тесіктер арқылы тікелей немесе ауа құбыры арқылы жүзеге асырылуы тиіс. Қолданыстағы нормаларды сақтай отырып, асүйге іргелес үй-жайлардан ауаны сору арқылы жанама желдетуді қолдануға да рұқсат етіледі.

ҮЙ-ЖАЙ ӨЛШЕМІ	ЖЕЛДЕТУ ТЕСІГІНІҢ ҚИМАСЫ
5 м^2 дейін	Мин. 100 см^2
5 м^2-ден 10 м^2-ге дейін	Мин. 50 см^2
10 м^2-ден	-
Жертөле, жерқойма	Мин. 65 см^2

АСПАПТЫ ОРНАТУ

ЭЛЕКТР ЖЕЛІСІНЕ ҚОСУ

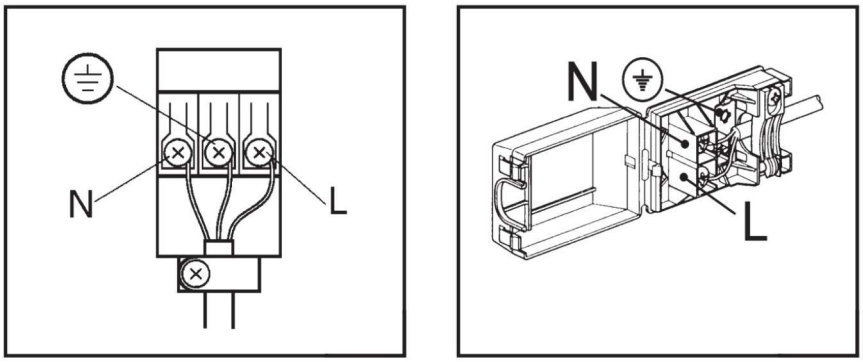

- Аспапты электр желісіне қоспас бұрын, аспаптың барлық электр тізбектерінің ажыратылғанына көз жеткізіңіз.
- Аспап үшін иілгіш кабель арқылы берілетін 230 В~, 50 Гц бір фазалы айнымалы ток қажет. Тұрмыстық қуат розеткалары қажетті электр жүктемесін ұстап тұрғанына көз жеткізіңіз.
- Аспаптың электр қауіпсіздігі қолданыстағы заңнамалық стандарттарға сәйкес сенімді жерге қосуы бар жүйеге дұрыс қосылған жағдайда ғана қамтамасыз етіледі.
- Электр желісіне үнемі қосылған кезде, қолданыстағы заңнамалық нормаларға сәйкес әрбір түйіспе үшін кем дегенде 3 мм саңылауы бар тиісті жүктемеге есептелген екі полюсті ажыратқышты қолданыңыз.
- Кейбір модельдерде иілгіш кабель айырсыз жеткізіледі. Пайдаланылатын айырды бұйымның электрлік жүктемесіне және қолданыстағы нормативтік ережелерге сәйкес келуі керек.
- Орнатушы маман электр розеткасының сериялық нөмірі бар тақтайшада көрсетілгендей, тиісті аспапты қоректендіруге жарамды екеніне көз жеткізуі керек.
- Ұзартқыштар мен ауыстырғыштарды пайдалануға тыйым салынады, өйткені олар қызып кету мен жануға себеп болуы мүмкін.
- Егер аспапты тұмша шкафпен бірге орнату жоспарланса, бұл екі аспапты электр желісіне қосуды бөлек орындау керек, бұл олардың ажыратылуын жеңілдетеді және электр қауіпсіздігін арттырады.

АСПАПТЫ ПАЙДАЛАНУ

Пісіру панелі ұзақ және жақсы жұмыс істеуі үшін торлар мен жанарғылардың барлық бөліктері дұрыс орнатылғанын қадағалаңыз. Оттықтар мен жанарғы қақпақтарының орнын ауыстырмаңыз.

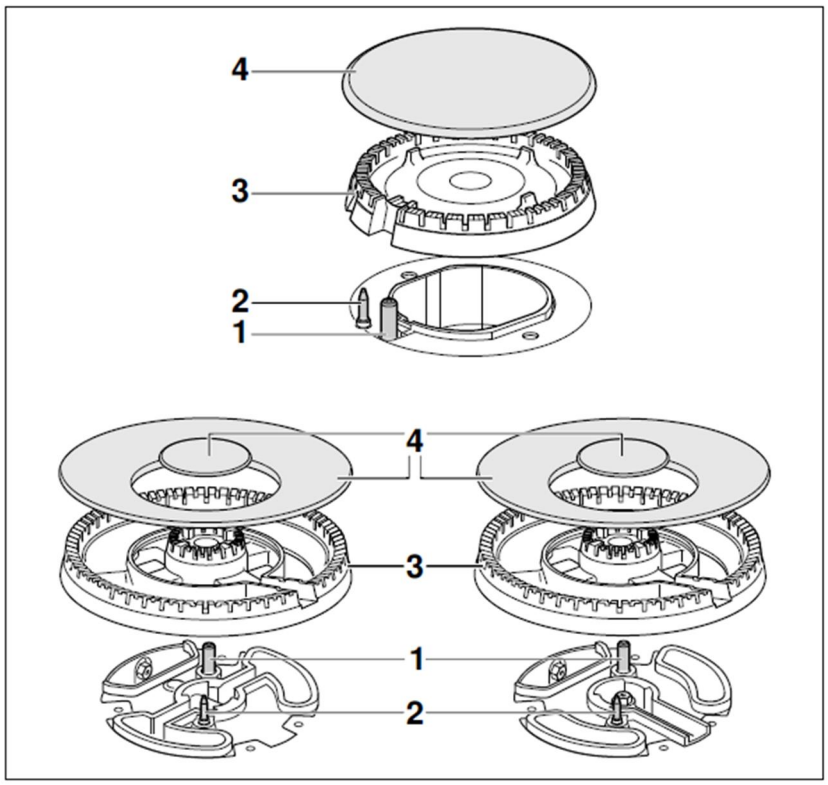

1. Электр тұтандыру.
2. Газ-бақылау (газ-бақылауы бар модельдерде).
3. Оттық корпусы.
4. Оттық қақпағы.

ГАЗ ПІСІРУ БЕТІН БАСҚАРУ

Газ беруді және конфоркаларды жағуды басқару бұрылу реттегіштерінің көмегімен жүзеге асырылады. Реттегіштер орналасқан панельде келесі символдар жазылған:

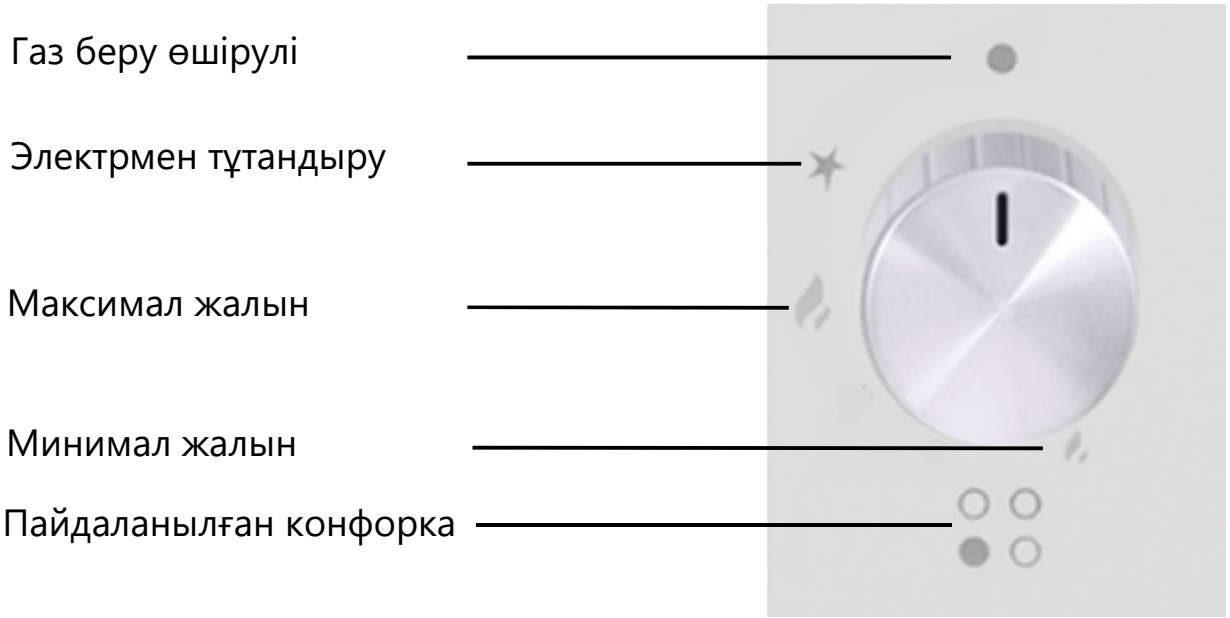

АСПАПТЫ ПАЙДАЛАНУ

Бұрылу реттегіштерінің жанындағы басқару панелінде арнайы символдармен қай реттегіштің қай конфорканы басқаратыны көрсетілген. Боялған элемент осы реттегіш жататын конфорканың орналасуын схема түрінде көрсетеді.

Конфорканы іске қосу үшін реттегішті басып, оны сағат тіліне қарсы күйіне бұрыңыз, реттегішті басып тұрыңыз.

Газ беті электрлік өртеу жүйесімен және «газ-бақылау» жүйесімен жабдықталған. Реттегішті басқан кезде конфоркаға ұшқын беріледі, ол газды тұтатады. Газ-бақылау жүйесінің датчигі (бар болса) жұмыс температурасына дейін қызуы үшін реттегішті шамамен 5-7 секунд ұстаңыз. Реттегіштің жұмыс ауқымы "минималды жалын" және «максималды жалын» белгішелерінің арасында орналасқан. Жалынның қажетті қарқындылығын таңдау үшін реттегішті осы диапазонда бірқалыпты бұраңыз. Дайындау кезінде «сөндірілген» және «максималды жалын» аралығындағы реттегіш диапазонын пайдаланбаңыз.

Егер конфорка 15 секунд бойы жанбаса немесе реттегішті жібергеннен кейін сөнсе - реттегішті бұрап, «өшірулі» күйге келтіріп, конфорка салқындағанша біраз уақыт күтіп, кескіш пен конфорка қақпағының дұрыс орнатылғанын тексеріңіз. Содан кейін қайталап көріңіз. Егер жалын жанбаса – «Ақаулықтарды жою» бөліміне өтіңіз. Жалын тұрақты жанғаннан кейін, қажетті қарқындылықты таңдап, тамақ дайындауға кірісіңіз.

«ГАЗ-БАҚЫЛАУ» ЖҮЙЕСІ (тек газ-бақылау модельдері үшін)

Пісіру беті (газ-бақылауы бар модельдер тізімі техникалық сипаттамалар кестесінде көрсетілген). «Газ-бақылау» қауіпсіздік жүйесімен жабдықталған. Жүйе конфорканың жалыны кездейсоқ өшіп қалған жағдайда (үскірік, сұйықтықтың төгілуі немесе газбен жабдықтаудағы үзілістерден) газдың ағып кетуін болдырмайды. Конфорканы қосқанда «газ-бақылау» жүйесінің арнайы термодатчигі қызады және газ конфоркаға еркін түседі. Егер жалын сөнсе, онда датчик тез суиды және жүйе газды беруді толығымен жабады, оның ағып кетуіне жол бермейді.

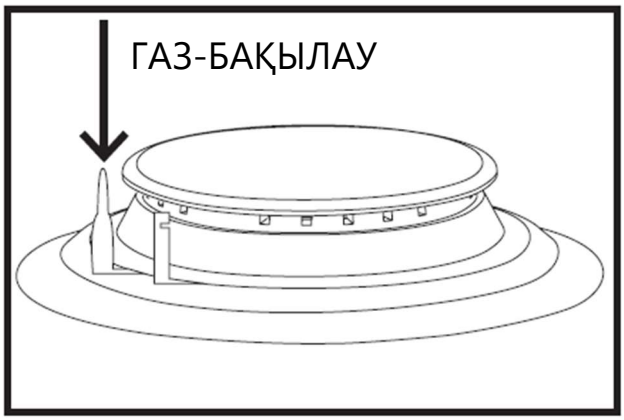

АСПАПТЫ ПАЙДАЛАНУ

ВОК-КОНФОРКА

EGHG.31.33CB/G пісіру панелі тамақтың тез жайындалуын қамтамасыз ететін ВОК-конфоркамен (WOK) жабдықталған. Оттықта табаның түбіне жылудың біркелкі таралуын қамтамасыз ететін көп сақиналы жалын жүйесі бар және тағамдарды қысқа уақыт бойы жоғары температурада қуыруға өте ыңғайлы.

ЫДЫСТЫ ТАҢДАУ

Газды тиімді тұтынуды қамтамасыз ету үшін, сондай-ақ қосымша қауіпсіздікті қамтамасыз ету үшін, конфоркалар үшін өлшемі мен пішіні бойынша сәйкес келетін ыдысты таңдап, жалынның қарқындылығын дұрыс таңдаңыз. Ыдыстың түбі тегіс және конфоркаға сәйкес өлшемде болуы керек (кесте).. Ерекшелік болып табылады ВОК-конфорка – дайындау кезінде осы конфорке рұқсат етіледі пайдалану арнайы ыдыс ВОК вогнутым түбімен.

КОНФОРКА ТҮРІ	ЫДЫС ТҮБІНІҢ ДИАМЕТРІ (СМ)
Кішкентай конфорка	Ø 6-14
Орташа конфорка	Ø 16-20
Үлкен конфорка	Ø 20-24
ВОК-конфорка	Ø 24-26

Пісіру кезінде қақпақтарды пайдалану пісіру уақытын қысқартуға және газды тиімдірек пайдалануға ықпал етеді.

Сұйықтық қайнағаннан кейін жалынның қарқындылығын жабық қақпақпен қайнауды сақтай алатын деңгейге дейін төмендету ұсынылады. Бұл уақытты үнемдеуге мүмкіндік береді. Жалын ыдыстың шетінен шығып кетпеуін және ыдыстың сабы қызып кетпеуін қадағалаңыз, бұл оларды зақымдауы немесе күйдіруі мүмкін.

АСПАПТЫ ПАЙДАЛАНУ

Келесі ұсыныстар ыдыс-аяқтың зақымдануын болдырмауға көмектеседі:

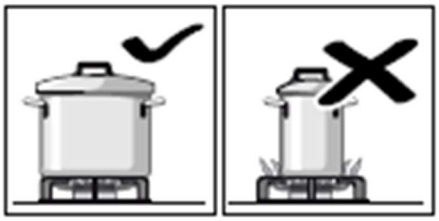

Әр конфорканың өлшеміне сәйкес келетін ыдыстарды пайдаланыңыз. Үлкен конфоркада кішкентай диаметрлі ыдыстарды қолданбаңыз. Жалын ыдыс қабырғаларына тимеуі керек.



Табаны бүлінген немесе тегіс емес, конфоркада тұрақсыз тұрған ыдысты пайдаланбаңыз. Мұндай ыдыс төңкеріліп кетуі мүмкін.

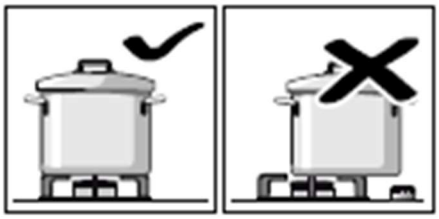

Ыдыстарды қатаң түрде конфорканың ортасына қойыңыз. Басқару тұтқаларының жанында орналасқан конфоркаларға үлкен ыдыстарды қоймаңыз. Шамадан тыс қызу басқару тұтқаларына зақым келтіруі мүмкін.

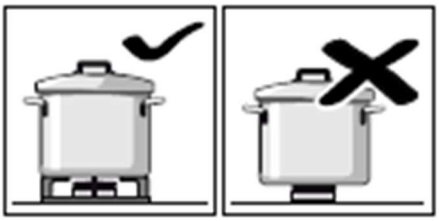

Ыдыс-аяқты торға қойыңыз, оны ешқашан конфорканың оттығына тікелей қоймаңыз. Конфорканы қолданар алдында оттықтың торлары мен қақпақтарының дұрыс орнатылғанына көз жеткізіңіз.



Пісіру панелін соғып алмаңыз және оған тым ауыр заттарды салмаңыз.

КҮТІМ ЖӘНЕ ҚЫЗМЕТ КӨРСЕТУ

АСПАПТЫ ТАЗАЛАУ

Күтім және техникалық қызмет көрсету жұмыстарына кіріспес бұрын, аспапты электр желісінен ажырату керек. Пісіру бетін тазалау үшін бутазартқыларды пайдаланбаңыз. Аспап суығанша күте тұрыңыз.

ӘЙНЕК НЕМЕСЕ ЭМАЛДАНҒАН БӨЛШЕКТЕР

Эмальданған бөлшектерді жылы сабынды ерітіндімен немесе жұмсақ жуғыш затпен жуған жөн. Абразивті немесе коррозиялық құралдарды пайдаланбаңыз. Лимон шырыны, қызанақ, тұзды су, сірке суы, кофе, сүт сияқты заттардың эмальданған бетте ұзақ уақыт тұрып қалуына жол бермеңіз.

ТОТТАНБАЙТЫН БОЛАТТАН ЖАСАЛҒАН БӨЛШЕКТЕР

Тот баспайтын болаттан жасалған бөлшектер қатты сумен немесе агрессивті жуғыш заттармен ұзақ уақыт жанасқанда дақтар пайда болуы мүмкін. Оларды сабынды ерітіндімен жуып, жұмсақ шүберекпен құрғатып сүрткен жөн. Тиісті күтім құралдарын үнемі пайдалансаңыз, жылтырлық сақталады.

ГАЗ ВЕНТИЛЬДЕРІ

Вентильдерді майлауды, егер мұндай қажеттілік туындаса, тек білікті маман ғана орындауы керек.

КОНФОРКАЛАР МЕН ТОРЛАР

Кескіштердің торлары мен қақпақтарын жуу оңай болу үшін оларды шешу керек. Торларды ыдыс жуғыш машинада жууға болады.

Кескіштердің қақпақтарын сабынды суға немесе жұмсақ жуғыш зат ерітіндісіне малынған губкамен жууға болады. Жуғаннан кейін оларды құрғақ сүртіп, жайлап орнына қою керек.

Кескіштердің тесіктері бітеліп қалмағанын тексеріңіз. Су бөлшектері газдың келуін баяулатып, конфорканың нашар жануын тудыруы мүмкін. Қауіпсіздік клапандарының (газ-бақылау) зондтарының және электрлік тұтату шамдарының тазалығын үнемі тексеріп отырыңыз. Бұл олардың оңтайлы жұмыс істеуін қамтамасыз етеді

Тазалаудан кейін оттық элементтерінің дұрыс орнатылғанына көз жеткізіңіз.

Орнатудың дұрыс жолы



Орнату әдісі дұрыс емес



КҮТІМ ЖӘНЕ ҚЫЗМЕТ КӨРСЕТУ

АҚАУЛЫҚТАРДЫ ЖОЮ

Ақаулар туындаған кезде немесе газ беті жұмыс істемей қалған жағдайда, қызмет көрсету орталығының мамандарын шақырмас бұрын осы параграфты оқып шығыңыз. Мүмкін, сіз ақауларды өз бетіңізше түзете аласыз.

Алдымен газдың еркін келіп тұрғанына және беттің электр желісіне қосылғанына көз жеткізіңіз. Газ кранының ашық екенін тексеріңіз.

Егер осы бөлімнің көмегімен ақауды жою мүмкін болмаса, жақын маңдағы сервистәк орталыққа хабарласыңыз.

БҰЗЫЛЫС ТҮРІ	ЫҚТИМАЛ СЕБЕПТЕРІ
Конфорка жанбайды немесе конфорканың айналасында жалын біркелкі таралмаған.	• Конфоркадағы тесіктер бітелген; • Конфорка дұрыс орнатылмаған; • Тұтандыру шырағы істен шықты; • Орнату орнында жел қатты соғады.
Жалын сөнеді.	• Сіз термоэлементті қажетті температураға дейін қыздыру үшін термоэлемент қызып үлгеру үшін тұтқаны жеткілікті уақыт ұстамайсыз; • «Газ-бақылау» жүйесінің шамы істен шықты.
Конфоркадағы жалын сөнеді реттегішті «Минималды жалын» жағдайына орнатқан кезде	• Жалынды кескіштегі тесіктер бітелді; • Орнатылған жерде қатты жел өтеді; • «Минималды жалын» жағдайы үшін газ беру дұрыс реттелмеген.
Ыдыс газ бетіне орнықсыз орналасады	• Ыдыстың түбі тегіс емес; • ыдыс конфоркаға қатысты орталықтанбаған; • Ыдыстарды ұстап тұратын тор дұрыс орнатылмаған.
Газ реттегіштері нашар бұрылады	• Газ реттегіштері лас; • Газ реттегіштері майланбаған.

КҮТІМ ЖӘНЕ ҚЫЗМЕТ КӨРСЕТУ

Құрылғыны қалыпты пайдалану кезінде келесі жағдайлар ақау болып саналмайды:

- Пайдалану кезінде оттық аймағындағы үстел торындағы эмальдың аздап түссізденуі мүмкін. Бұл өндірістік ақау емес және плитаның жұмысына әсер етпейді.
- Тот баспайтын болаттан жасалған құрылғыларда оттықтардың жанындағы жерлер оттықтардың қызуына байланысты уақыт өте келе түсін өзгертуі мүмкін. Бұл өндірістік ақау емес және плитаның жұмысына әсер етпейді.
- Пайдалану кезінде құрылғының бетінде дақтар немесе аздап түссіздену пайда болуы мүмкін. Бұл өндірістік ақау емес және плитаның жұмысына әсер етпейді.

САҚТАУ ЖӘНЕ ТАСЫМАЛДАУ

- Газ пісіру панельдері жылытылатын үй-жайларда, ауа температурасы +1ºС-ден +40ºС-ге дейін, салыстырмалы ылғалдылығы 80%-дан аспайтын, ауада пісіру панельдерінің материалына зиянды әсер ететін қышқыл және басқа булар болмаған кезде сақталуы тиіс.
- Түпнұсқа қаптаманы сақтаңыз, ол әрі қарай тасымалдау үшін қажет болуы мүмкін. Өнімді түпнұсқалық қаптамада тасымалдаңыз, қаптамада бар тасымалдау белгілерінің талаптарын сақтаңыз. Тасымалдау тек тік күйде, жауын-шашыннан, механикалық зақымданудан және судың кіруінен қорғалған күйде жүзеге асырылуы тиіс.
- Егер түпнұсқалық қаптама болмаса:

– Құрылғыны сыртқы әсерлерден және судың кіруінен қорғау үшін шаралар қолданыңыз.
– Оған ауыр заттарды қоймаңыз.
– Тасымалдау кезінде аспапты еденге параллель ұстаңыз немесе қойыңыз (жоғарғы жағы жоғары).

КӘДЕГЕ ЖАРАТУ

Қаптама экологиялық таза материалдардан жасалған, оларды қоршаған ортаға зиян келтірмей қайта өңдеуге, қалдықтарды сақтауға арналған арнайы полигондарда қоймалауға және кәдеге жаратуға болады. Қаптау материалдарының тиісті таңбалауы бар. Бұйымдағы немесе оның қаптамасындағы символ оның тұрмыстық қалдықтар ретінде кәдеге жаратуға жатпайтынын көрсетіп тұрады. Бұйымды кейіннен кәдеге жарату үшін тиісті электрондық және электр жабдықтарын қабылдау пунктіне тапсыру керек. Бұйымды кәдеге жарату қағидаларын сақтай отырып, сіз қоршаған ортаға және адамдардың денсаулығына ұқсас қалдықтарды келіспейтін пайдалану салдарынан орын алуы ықтимал залал келтіруді болдырмауға көмектесесіз. Бұйымды кәдеге жарату туралы толығырақ ақпарат алу үшін жергілікті билікке, қалдықтарды шығару және кәдеге жарату қызметіне немесе сіз бұйымды сатып алған дүкенге жүгінуіңізді сұраймыз.



УХОД И ОБСЛУЖИВАНИЕ / КҮТІМ ЖӘНЕ ҚЫЗМЕТ КӨРСЕТУ

СЕРВИСНОЕ ОБСЛУЖИВАНИЕ ПОСЛЕ ПРОДАЖИ
САТУДАН КЕЙІНГІ СЕРВИСТІК ҚЫЗМЕТ КӨРСЕТУ

Просим вас придерживаться следующих мер:

1. При покупке товара требуйте, чтобы продавец поставил свою отметку в гарантийном талоне.
2. Используйте изделие в соответствии с инструкцией по эксплуатации.
3. Если у Вас возникнут вопросы по изделию, Вы можете обратиться в сервисные центры по адресам, указанным в гарантийном талоне.
4. По окончании сервисных работ, не забудьте потребовать у сервисного специалиста отметку в гарантийном талоне.
5. Официальный срок службы изделия составляет 10 лет. Учитывая надежность и высокое качество, фактический срок службы может быть существенно выше официального.
6. Гарантийный срок изделия указан в гарантийном талоне, который вложен в комплект вместе с инструкцией по эксплуатации.

Сізден келесі шараларды сақтауды сұраймыз:

1. Тауарды сатып алғанда, сатушыдан кепілдік талонына өз белгісін қоюды талап етіңіз.
2. Бұйымды пайдалану жөніндегі нұсқаулыққа сәйкес пайдаланыңыз.
3. Егер сізде өнімге қатысты сұрақтар туындаса, сіз кепілдік талонында көрсетілген мекенжайлар бойынша қызмет көрсету пункттеріне хабарласа аласыз.
4. Сервистік жұмыстар аяқталғаннан кейін сервистік маманнан кепілдік талонына белгі қоюын талап етуді ұмытпаңыз.
5. Бұйымның ресми қызмет мерзімі 10 жыл құрайды. Сенімділігі мен жоғары сапасын ескере отырып, нақты қызмет мерзімі ресми мерзімнен айтарлықтай жоғары болуы мүмкін.
6. Кепілдік мерзімі пайдалану жөніндегі нұсқаулықпен бірге берілген кепілдік талонында көрсетілген.

Соответствует требованиям / Келесі талаптарға сай келеді:
ТР ТС 016/2011 – «О безопасности аппаратов, работающих на газообразном топливе» / КО ТР 016/2011 – «Газ тәрізді отынмен жұмыс істейтін аппараттардың қауіпсіздігі туралы».
- ТР ТС 004/2011 «О безопасности низковольтного оборудования» / КО ТР 004/2011«Төменгі вольтты жабдықтардың қауіпсіздігі туралы»;
- ТР ТС 020/2011 «Электромагнитная совместимость технических средств» / КО ТР 020/2011 «Техникалық құралдардың электромагниттік үйлесімділігі»;
- ТР ЕАЭС 037/2016 «Об ограничении применения опасных веществ в изделиях электротехники и радиоэлектроники» / ЕАЭО ТР 037/2016 «Электротехникалық және радиоэлектроникалық бұйымдардағы қауіпті заттарды пайдалануды шектеу туралы».

Срок службы / Тауардың қызмет ету мерзімі - 10 лет/жыл.

Гарантийный срок / Кепілдік мерзімі - 36 месяцев/ай.

Талон установки

Изделие установлено по адресу:

_____

и подключено специалистом организации:

_____

(наименование организации)

Механик / специалист, выполнивший подключение:

_____

(ФИО, подпись)

Дата подключения: _____ (число) _____ (месяц) _____ (год)

Произведена регулировка на использование газа _____давлением _____

«Прибор укомплектован и работоспособен. С руководством по эксплуатации, правилами пользования и гарантийными обязательствами ознакомлен. Параметры электрической сети соответствуют характеристикам прибора и установленным нормам».

Владелец изделия: _____

(*ФИО, подпись*)

Дата: _____ (число) _____ (месяц) _____ (год)

Регламентное техническое обслуживание				
П/п	Дата выполнения работ	Наименование организации	Номер лицензии / свидетельства СРО	ФИО, подпись специалиста

Орнату купоны

Өнім мына мекенжай бойынша орнатылады:

_____

және ұйым маманы арқылы қосылған:

_____

(ұйымның атауы)

Қосылуды орындаған механик/маман:

_____

(Толық аты-жөні, қолы)

Қосылу күні: _____ (күн) _____ (ай) _____ (жыл)

_____ қысыммен _____газын пайдалануға түзету енгізілді

«Құрылғы толық және жұмыс істеп тұр. Мен пайдалану нұсқауларын, пайдалану ережелерін және кепілдікті оқып шықтым. Электр желісінің параметрлері құрылғының сипаттамалары мен белгіленген стандарттарға сәйкес келеді».

Құрылғының иесі: _____

(*Толық аты-жөні, қолы*)

Күні _____ (күн) _____ (ай) _____ (жыл)

Тұрақты техникалық қызмет көрсету				
No.:	Жұмыстың аяқталған күні	Ұйымның атауы	Лицензия/ сертификатының нөмірі	Маманның толық аты-жөні және қолы

ИНФОРМАЦИЯ ОТ ПРОИЗВОДИТЕЛЯ

Каждое изделие MAUNFELD имеет уникальный серийный номер / Әрбір MAUNFELD аспабының бірегей сериялық нөмірі бар.

Дата производства изделия указана в серийном номере изделия / Бұйымның шығарылған күні бұйымның сериялық нөмірінде көрсетілген.

Серийный номер состоит из букв и цифр / Сериялық нөмір әріптер мен сандардан тұрады:

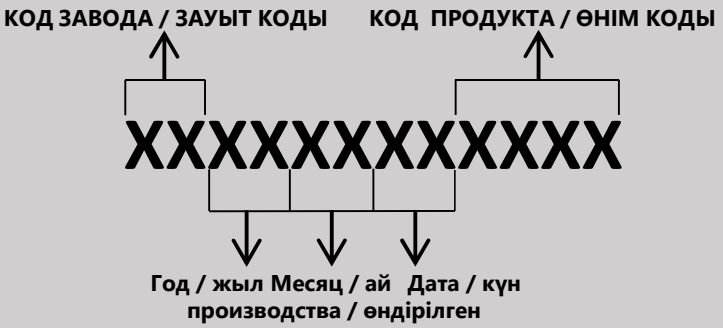

Торговая марка / Сауда маркасы	**MAUNFELD**
Тип продукции / Өнім түрі	Газовая варочная панель / Газ пісіру панелі
Модель / Үлгі	**EGHG.32.1CB/G** **EGHG.32.3CB/G** **EGHS.32.3ES** **EGHG.32.1EB/G** **EGHG.32.3CW/G** **EGHS.32.3ESL** **EGHG.32.1CW/G** **EGHG.32.3CBGI/G** **EGHS.32.3ESL/G** **EGHG.32.1CBG/G** **EGHG.31.33CB/G** **EGHE.32.3EB/G** **EGHG.32.2CB/G** **EGHS.32.3ESD/G** **EGHE.32.3EW/G** **EGHG.32.2CW/G** **EGHS.32.3ES/G** **EGHG.31.33CB/G**
Изготовитель / Өндіруші	EMINCELIK ELEKTRIKLI CIHAZLAR ANONIM SIRKETI
Адрес / Мекенжай	Турция / Түркия ИДОСБ, Дери Ян Санайи ЙБ34, Кузу Ск. №5 Айдынлы-Тузла, 34953. (IDOSB. Deri Yan Sanayi YB34, Kuzu Sk. No:5 Aydinli-Tuzla, 34953. Türkiye)
Уполномоченное изготовителем лицо - импортер на территории Российской Федерации / Ресей Федерациясының аумағында өндіруші уәкілеттік берген импорттаушы тұлға	ООО «МАУНФЕЛД РУС». Адрес: РФ, 123182, г. Москва, ул. Щукинская, д. 2, эт. 1, пом. 170, каб. 1 www.maunfeld.ru; info@maunfeld.ru Тел.: +7 (800) 700-91-37
Импортер на территории Республики Беларусь / Беларусь Республикасының аумағындағы импорттаушы	ООО «МАУНФЕЛД БАЙ» Адрес: РБ, Минская обл., Минский р-н, Щомыслицкий с/с, район д. Антонишки, д. 92, корп. 1, пом. 4. www.maunfeld.by; info@maunfeld.by. Тел. +375 17 317-35-35
Поставщик и организация, уполномоченная на принятие претензий по качеству продукции на территории Республики Казахстан / Жеткізуші / Қазақстан Республикасында өнім сапасы бойынша наразылықтарды қабылдайтын ұйым	ЖШС (ТОО) "Маунфелд Кз". УПН 230840027423 Адрес / Мекенжай: 010002, Қазақстан Республикасы (Республика Казахстан), Астана қ. (г. Астана), Есіл ауданы, Ұлы Дала даңғылы, 56/2 үй (р-н Есиль, проспект Улы Дала, д. 56/2). info@maunfeld.kz; тел.: +7 771 200 77 99 service@maunfeld.kz; тел.: +7 777 522 30 78

По всем вопросам технического обслуживания, приобретения аксессуаров, а также по вопросам, связанным с региональным сервисным обслуживанием техники MAUNFELD просим вас обращаться в ближайшую авторизованную сервисную службу.
Наши специалисты помогут вам в кратчайшие сроки. Список сервисных центров смотрите на сайте: **www.maunfeld.ru**

Техникалық қызмет көрсету, аксессуарларды сатып алуға қатысты барлық сұрақтар бойынша, сондай-ақ MAUNFELD техникасына аймақтық сервистік қызмет көрсетуге байланысты мәселелер бойынша ең жақын уәкілетті сервистік қызметке жүгінуіңізді сұраймыз.
Біздің мамандар сізге ең қысқа мерзімде көмектеседі. Сервистік орталықтардың тізімін сайттан қараңыз:
www.maunfeld.ru / maunfeld.kz

МЕНЯЕМ ЖИЗНЬ ВОКРУГ

Больше информации на сайте

Производитель оставляет за собой право без предварительного уведомления покупателя вносить изменения в конструкцию и комплектацию изделия, а также в инструкцию по эксплуатации.

Өндіруші сатып алушыға алдын ала хабарламай бұйымның конструкциясына және жиынтықталымына, сондай-ақ пайдалану нұсқаулығына өзгерістер енгізу құқығын өзіне қалдырады.

MAUNFELD